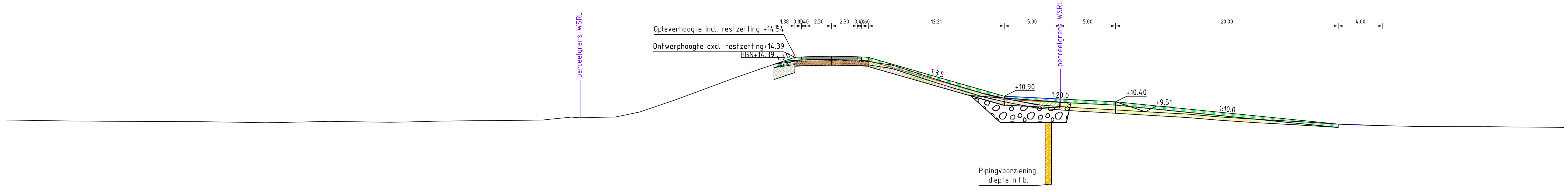

Dwarsprofiel DD287.
Schaal 1:200

Hoogte nieuwe situatie	+13.76 +14.39 +14.42 +14.44 +14.49 +14.44 +14.42 +14.39 +10.96 +10.90 +10.65 +10.30 +10.40 +8.40 +8.26
Afstand nieuwe situatie	0.99 0.89 1.49 1.89 4.19 6.49 6.89 7.49 16.67 19.70 24.71 25.69 29.71 49.71 53.71
Hoogte bestaande situatie	8.76 8.68 8.67 8.66 8.62 8.56 8.52 8.56 8.64 8.60 8.58 8.66 8.70 8.71 8.74 8.84 9.02 8.98 9.17 9.48 10.19 10.54 11.10 12.49 13.17 13.99 14.11 14.18 14.20 14.19 14.13 14.13 13.84 13.52 12.23 11.51 11.01 10.57 10.13 9.90 9.83 9.68 9.44 9.29 9.10 8.92 8.78 8.66 8.41 8.33 8.22 8.19 8.17 8.17 8.15 8.10
Afstand bestaande situatie	-70.00 -64.27 -62.62 -61.33 -52.60 -48.97 -46.72 -44.48 -41.00 -38.14 -34.53 -31.16 -27.98 -26.65 -23.55 -21.07 -19.21 -18.13 -14.56 -13.06 -10.99 -9.94 -8.41 -4.66 -2.69 0.00 1.02 2.09 3.31 4.42 5.74 6.74 8.57 10.18 14.17 16.61 18.25 20.38 22.58 25.79 26.80 29.60 33.52 36.19 38.27 40.80 43.17 45.66 49.56 50.79 55.38 56.58 60.32 62.42 64.98 70.00

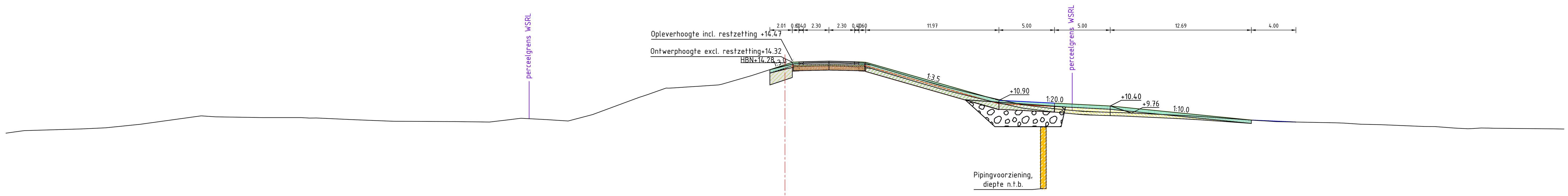

Dwarsprofiel DD289.
Schaal 1:200

Hoogte nieuwe situatie	+13.65 +14.32 +14.35 +14.37 +14.42 +14.37 +14.35 +14.32 +10.96 +10.90 +10.65 +10.30 +10.40 +9.13 +8.96
Afstand nieuwe situatie	1.35 0.66 1.26 1.86 3.96 6.26 6.66 7.26 16.19 19.23 24.23 25.21 29.23 41.91 45.91
Hoogte bestaande situatie	7.96 8.18 8.33 8.44 8.75 9.50 9.42 9.36 9.35 9.32 9.17 9.02 9.00 9.00 8.95 9.29 9.17 9.05 9.63 11.39 12.01 12.11 12.20 12.35 13.12 14.01 14.21 14.27 14.29 14.27 14.23 14.24 13.82 12.83 12.26 11.73 11.07 10.85 10.51 10.18 9.90 9.82 9.55 9.46 9.09 8.99 8.89 8.76 8.72 8.56 8.42 8.35 8.42 8.39 8.35 8.33
Afstand bestaande situatie	-70.00 -68.35 -63.19 -61.03 -57.94 -52.38 -51.15 -46.88 -43.48 -42.10 -38.98 -35.05 -31.50 -29.83 -26.54 -23.72 -21.33 -19.48 -17.26 -12.40 -10.08 -8.53 -7.25 -5.65 -2.98 0.00 1.10 2.38 3.67 4.89 5.92 7.20 8.57 11.95 13.88 15.97 18.69 19.84 21.31 23.96 26.82 29.49 35.76 37.22 42.56 44.13 49.43 51.73 53.52 57.42 60.18 61.36 62.56 63.74 68.98 70.00

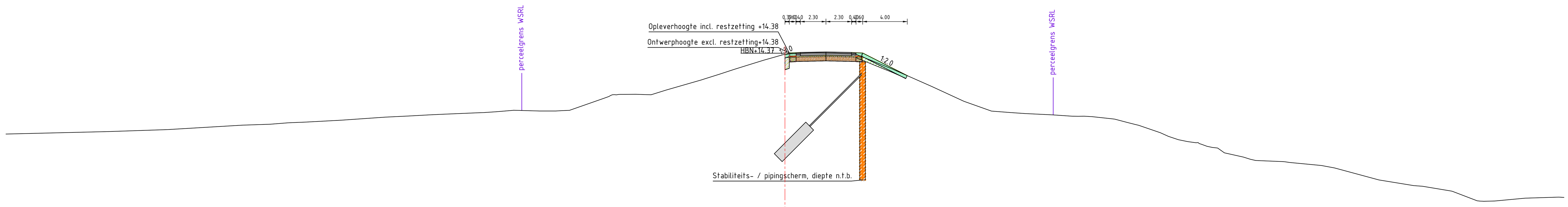

Dwarsprofiel DD291.
Schaal 1:200

Hoogte nieuwe situatie	+14.25 +14.38 +14.41 +14.43 +14.48 +14.43 +14.41 +14.38 +12.35
Afstand nieuwe situatie	0.00 0.39 0.99 1.39 3.69 5.99 6.39 6.99 10.99
Hoogte bestaande situatie	7.11 7.34 7.52 7.91 8.00 8.13 8.18 8.36 8.63 8.73 8.83 8.89 9.04 9.11 9.25 9.18 9.18 9.24 10.64 10.67 10.68 10.66 11.06 12.07 12.47 12.91 13.28 13.75 14.25 14.35 14.39 14.38 14.34 14.34 12.96 12.28 11.36 10.14 9.18 9.04 8.95 8.84 8.71 8.72 8.49 8.15 7.23 6.61 6.34 6.01 5.43 5.06 4.75 4.64 4.30 4.08 3.00 2.50 2.01 1.14 1.12 1.37 1.46 1.44
Afstand bestaande situatie	-70.00 -60.84 -55.49 -48.77 -46.24 -44.64 -43.15 -39.83 -35.91 -33.81 -31.96 -30.87 -27.11 -25.95 -24.40 -22.05 -20.59 -19.36 -15.50 -14.44 -13.40 -11.97 -10.66 -7.20 -5.92 -4.55 -3.38 -1.88 0.00 1.36 2.47 4.07 5.24 6.29 9.62 11.17 13.22 15.89 18.56 20.34 21.58 24.06 25.79 26.88 29.34 30.78 33.73 35.36 36.93 37.93 39.49 41.20 42.30 44.78 48.20 49.38 53.37 56.50 59.89 62.20 63.79 66.52 69.53 70.00

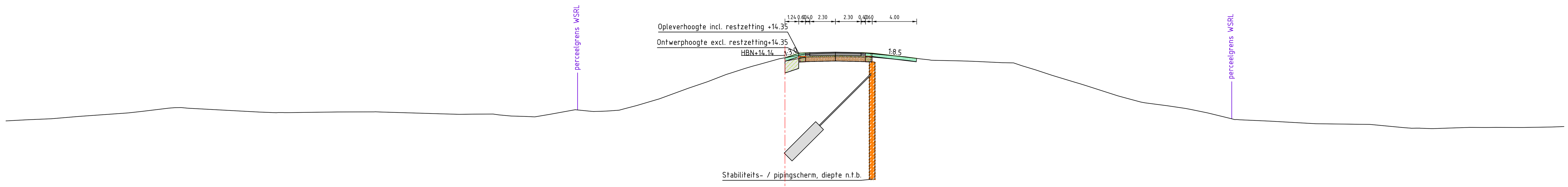

Dwarsprofiel DD293.
Schaal 1:200

Hoogte nieuwe situatie	+13.94 +14.35 +14.38 +14.40 +14.45 +14.40 +14.38 +14.35 +13.88
Afstand nieuwe situatie	0.00 1.24 1.84 2.24 4.54 6.84 7.24 7.84 11.84
Hoogte bestaande situatie	8.25 8.36 8.45 8.66 8.97 9.11 9.45 9.39 9.05 8.99 9.00 9.06 9.06 8.94 8.89 8.85 8.86 8.79 8.69 8.62 8.85 9.26 9.10 9.15 9.34 9.63 10.22 11.20 11.78 12.55 12.97 13.31 13.94 14.17 14.31 14.35 14.36 14.34 14.36 14.08 13.83 13.70 13.65 13.60 13.50 13.48 12.85 12.36 11.72 10.50 9.94 9.62 9.37 8.97 8.45 8.23 8.00 7.96 7.94 7.64 7.60 7.56 7.61 7.67 7.66 7.66 7.70 7.74
Afstand bestaande situatie	-70.00 -68.11 -65.91 -63.43 -59.02 -57.79 -54.80 -53.65 -47.22 -45.70 -44.68 -40.22 -36.45 -32.73 -31.10 -29.27 -27.92 -25.70 -24.61 -22.48 -21.12 -18.84 -17.21 -15.83 -14.44 -13.33 -11.34 -8.67 -6.95 -4.92 -3.59 -2.43 0.00 1.26 2.80 3.98 5.12 6.26 7.32 10.19 12.20 13.52 15.89 17.25 19.53 20.54 22.51 24.00 26.09 29.93 32.00 34.37 36.03 37.98 40.10 43.51 47.70 51.03 52.55 55.66 56.74 58.07 59.96 61.53 63.00 66.26 68.86 70.00

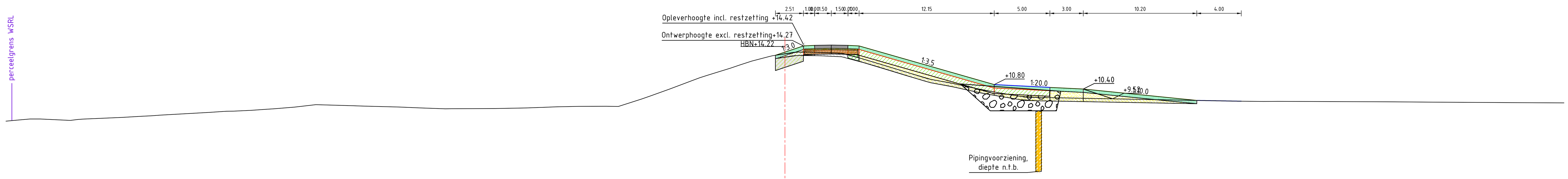

Dwarsprofiel DD296.
Schaal 1:200

Hoogte nieuwe situatie	+13.43 +14.27 +14.32 +14.35 +14.32 +14.27 +10.86 +10.80 +10.55 +10.20 +10.40 +9.38 +9.31
Afstand nieuwe situatie	0.85 1.66 2.66 4.16 5.66 6.66 15.77 18.81 23.81 24.79 26.81 37.01 41.01
Hoogte bestaande situatie	7.52 7.62 7.71 7.58 7.70 7.86 7.96 8.06 8.30 8.42 8.49 8.62 8.78 9.00 8.87 8.78 8.70 8.63 8.65 8.70 8.76 8.81 8.84 8.86 9.15 9.77 10.41 11.18 11.63 12.56 12.91 13.38 13.57 13.73 13.63 13.36 12.63 11.34 10.98 10.31 9.67 9.65 9.31 9.29 9.29 9.26 9.22 9.16 9.16
Afstand bestaande situatie	-70.00 -68.90 -66.92 -64.21 -63.06 -59.54 -57.79 -56.12 -51.74 -49.58 -47.95 -45.94 -44.07 -42.15 -37.93 -34.70 -32.65 -29.99 -26.01 -23.32 -21.63 -20.58 -18.52 -16.07 -13.98 -12.12 -10.32 -8.31 -6.99 -4.05 -2.99 -1.16 0.00 1.47 4.72 6.13 8.61 12.79 14.73 17.80 21.55 22.74 40.57 43.02 44.28 54.75 57.76 67.75 70.00

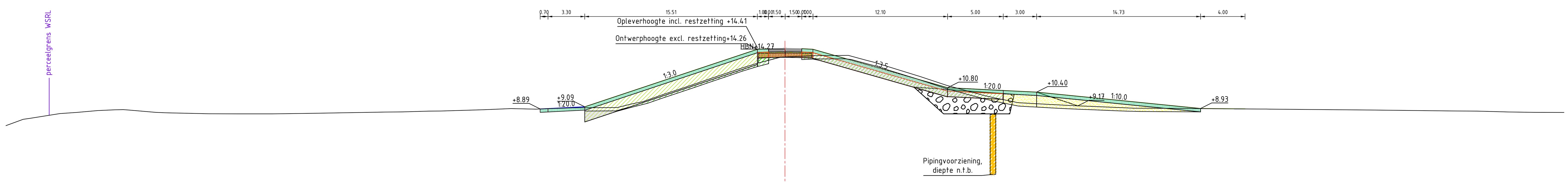

Dwarsprofiel DD298.
Schaal 1:200

Hoogte nieuwe situatie	+8.89 +9.09 +14.26 +14.31 +14.34 +14.31 +14.26 +10.86 +10.80 +10.55 +10.20 +10.40 +8.93 +8.89
Afstand nieuwe situatie	21.99 17.99 2.48 1.48 0.02 1.52 2.52 11.58 14.60 19.62 20.60 22.62 37.35 41.35
Hoogte bestaande situatie	7.39 8.05 8.47 8.58 8.74 8.81 8.79 8.58 8.54 8.46 8.45 8.45 8.50 8.61 8.62 8.70 8.70 8.84 8.92 8.90 8.99 9.02 9.34 9.54 10.23 10.82 11.72 12.58 13.01 13.56 13.68 13.69 13.71 13.27 12.83 11.98 11.01 10.63 10.24 9.87 9.48 9.29 9.17 9.13 8.96 8.94 8.88 8.80 8.71 8.69 8.61 8.58 8.57
Afstand bestaande situatie	-70.00 -67.81 -65.15 -63.67 -61.74 -60.22 -59.00 -56.55 -55.54 -51.74 -49.18 -46.07 -42.33 -35.98 -34.34 -32.02 -30.98 -26.64 -24.62 -21.46 -19.02 -15.08 -13.79 -12.78 -10.83 -9.02 -6.37 -3.84 -2.43 0.00 2.74 4.40 5.70 7.32 8.85 11.58 14.55 15.94 17.38 18.91 20.81 23.78 26.09 27.23 31.38 35.55 42.73 52.48 59.87 62.24 65.06 67.33 70.00

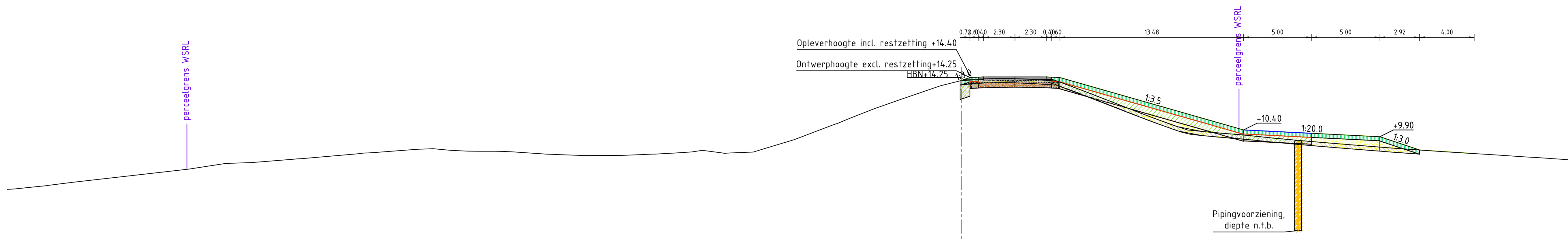

Dwarsprofiel DD300.
Schaal 1:200

Hoogte nieuwe situatie	+14.01 +14.25 +14.28 +14.30 +14.35 +14.30 +14.28 +14.25 +10.40 +10.15 +9.90 +8.93 +8.66
Afstand nieuwe situatie	0.09 0.63 1.23 1.63 3.93 6.23 6.63 7.23 20.71 25.71 30.71 33.63 37.63
Hoogte bestaande situatie	6.03 6.06 6.35 6.55 6.72 6.97 7.52 7.94 8.00 8.29 8.64 8.74 8.98 9.02 8.90 8.83 8.83 8.79 8.62 8.52 8.53 8.62 8.71 8.91 8.70 8.78 9.11 9.68 10.76 11.26 11.98 12.63 13.65 14.03 14.13 14.16 14.18 14.15 14.09 14.13 13.57 13.04 12.50 11.86 11.00 10.42 10.18 10.03 9.81 9.56 9.33 9.07 8.81 8.58 8.42 8.36
Afstand bestaande situatie	-70.00 -69.44 -66.85 -65.24 -63.76 -61.59 -56.73 -53.99 -52.04 -48.37 -44.37 -43.03 -39.94 -38.74 -37.46 -35.36 -34.21 -32.96 -30.43 -27.56 -24.90 -22.50 -20.97 -19.01 -17.01 -15.26 -14.19 -12.28 -9.46 -8.16 -6.35 -4.47 -1.54 0.00 1.00 2.11 3.38 4.60 5.63 6.66 8.17 9.57 10.95 12.60 14.85 16.52 18.75 20.68 22.75 25.51 28.28 31.66 35.30 38.99 41.23 42.41

OPMERKINGEN:
Deze profieltekeningen zijn opgesteld als onderbouwing voor het ruimtebeslag en de hoogte van de dijkversterking.
Zoals aangeduid in het Projectplan geldt voor het ontwerp enige mate van flexibiliteit voor de realisatiefase.
Onder andere de materialisering (grondsoort, type bekleding) en het type/dimensies/locatie van de constructies staat nog niet vast

versie	omschrijving	getekend	gecontroleerd	akkoord	datum
2.0	Tweede uitgave	D. Groen	F. van der Ziel	M. de Kant	11-04-2022
1.0	Eerste uitgave	D. Groen	F. van der Ziel	M. de Kant	10-02-2022

opdrachtgever
Waterschap Rivierenland

project
Dijkversterking NederBetuwe

omschrijving
Dwarsprofielen
Wely

Waterschap Rivierenland

Royal HaskoningDHV
Enhancing Society Together
HaskoningDHV Nederland B.V.
Resilience & Maritime NL

documentstatus	documentversie
DO	2.0

formaat	schaal	fase	bladnr.	van
A0	1:200	Planuitwerking	1	20

projectnummer / tekeningnummer
BF6777-RDH-YP-DG-C-2001

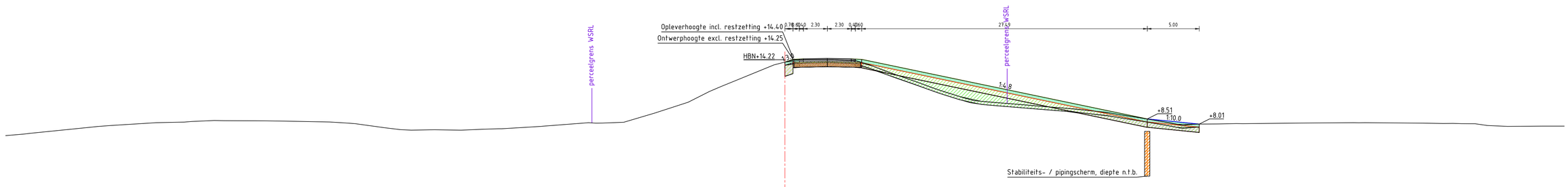

Dwarsprofiel DD302.
Schaal 1:200

Hoogte nieuwe situatie	+13.99 +14.25 +14.28 +14.30 +14.35 +14.30 +14.28 +14.25 +8.51 +8.01
Afstand nieuwe situatie	0.00 0.78 1.08 1.18 4.08 6.88 6.98 7.38 34.87 39.87
Hoogte bestaande situatie	6.96 7.13 7.56 7.78 7.88 8.15 8.26 8.34 8.33 8.33 8.30 8.22 8.05 7.66 7.48 7.43 7.44 7.43 7.52 7.56 7.81 8.04 8.15 8.19 9.16 10.12 11.16 11.65 12.31 13.22 13.99 14.22 14.22 14.22 14.16 14.17 13.74 13.13 12.01 11.55 11.13 10.62 10.28 10.14 9.96 9.71 9.56 9.43 9.32 9.15 8.82 8.68 8.19 7.88 8.03 8.06 8.12 8.15 8.15 8.11 8.08 8.06 8.04 7.83 7.79 7.82 7.82
Afstand bestaande situatie	-75.06 -72.66 -68.36 -66.12 -64.89 -60.54 -57.08 -54.00 -50.88 -49.95 -48.71 -43.86 -41.36 -38.48 -37.04 -35.96 -33.36 -31.14 -28.99 -27.27 -23.33 -18.06 -16.58 -15.32 -12.29 -9.32 -7.26 -6.11 -4.50 -1.05 0.00 1.03 2.14 3.34 4.68 5.72 6.78 8.11 9.65 12.71 14.09 15.31 16.97 18.96 19.64 21.03 24.93 26.82 28.71 29.27 30.95 32.82 33.85 37.11 38.31 39.64 41.75 43.44 49.62 54.31 55.83 61.38 63.35 65.13 66.43 69.06 69.55 72.99 75.06 75.82

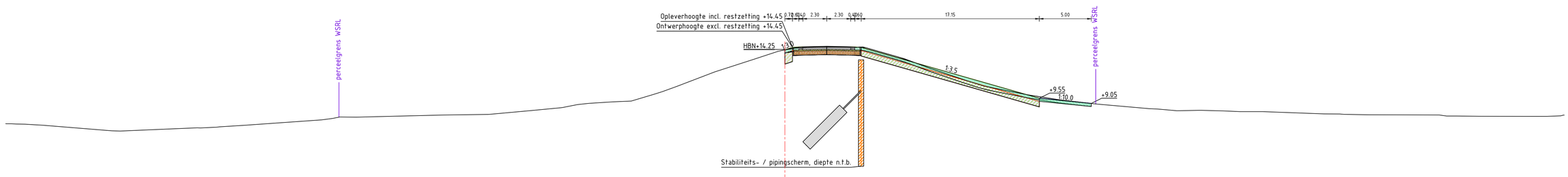

Dwarsprofiel DD304.
Schaal 1:200

Hoogte nieuwe situatie	+14.21 +14.45 +14.48 +14.50 +14.55 +14.50 +14.48 +14.45 +9.55 +9.05
Afstand nieuwe situatie	0.00 0.72 1.32 1.42 4.02 6.32 6.92 7.32 24.48 29.48
Hoogte bestaande situatie	7.19 7.09 7.05 6.96 6.46 6.39 6.70 6.79 6.95 7.46 7.75 7.73 7.94 8.09 8.37 8.65 8.94 9.06 9.19 9.27 10.18 10.67 12.09 13.30 14.24 14.40 14.44 14.44 14.46 14.46 14.47 13.53 12.46 11.98 11.15 10.70 9.93 9.39 9.00 8.54 8.34 8.38 8.33 8.26 8.26 8.04 8.03 7.97 7.04 7.84 7.81 7.80 7.82
Afstand bestaande situatie	-75.06 -74.46 -73.12 -71.69 -65.44 -63.98 -55.95 -54.41 -51.96 -44.61 -42.85 -41.25 -32.59 -28.35 -24.33 -21.44 -19.96 -18.87 -16.60 -14.80 -11.81 -10.45 -6.75 -2.97 0.00 1.45 2.53 3.72 4.94 6.01 7.08 10.89 13.86 15.30 17.77 19.79 23.09 26.66 29.92 35.03 37.73 39.99 42.22 43.39 45.97 51.92 53.39 55.21 62.95 64.66 66.79 73.29 74.85 75.06 75.82

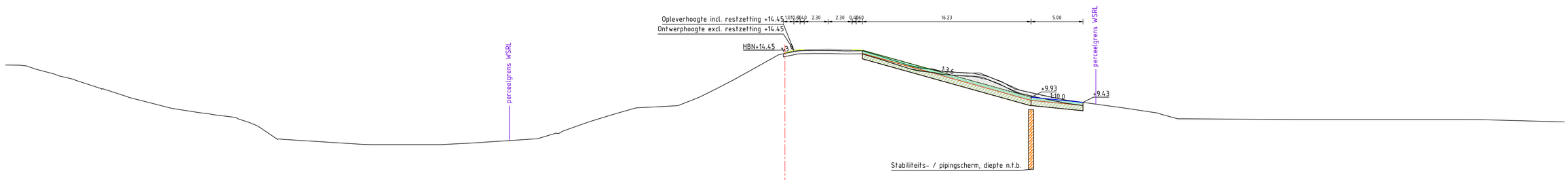

Dwarsprofiel DD306.
Schaal 1:200

Hoogte nieuwe situatie	+14.11 +14.45 +14.48 +14.50 +14.55 +14.50 +14.48 +14.45 +9.93 +9.43
Afstand nieuwe situatie	0.15 0.85 1.45 1.65 4.15 6.45 6.85 7.45 23.68 28.68
Hoogte bestaande situatie	13.02 13.01 12.60 11.98 11.55 10.62 9.82 8.86 8.45 8.20 7.83 7.11 5.92 5.84 5.76 5.31 5.31 5.31 5.50 5.94 6.68 7.59 8.35 8.94 8.99 9.06 9.25 9.93 10.71 11.58 12.53 14.15 14.39 14.43 14.43 14.42 14.38 14.41 13.92 12.89 12.66 12.33 12.24 12.21 11.84 10.73 10.12 9.61 9.23 8.92 8.41 8.00 7.85 7.80 7.78 7.79 7.78 7.56
Afstand bestaande situatie	-75.06 -73.63 -72.02 -69.81 -68.22 -65.24 -62.77 -59.01 -56.36 -54.52 -52.58 -50.74 -48.75 -47.63 -46.43 -39.77 -34.34 -33.17 -30.42 -23.82 -21.37 -18.78 -16.21 -13.59 -12.53 -11.45 -9.96 -8.22 -6.68 -4.98 -3.26 0.00 1.20 2.28 3.48 4.69 5.79 7.40 9.07 12.26 14.18 16.39 17.60 18.73 20.26 22.07 24.75 27.07 30.22 32.47 35.45 37.27 38.48 46.80 49.03 65.20 66.43 75.06

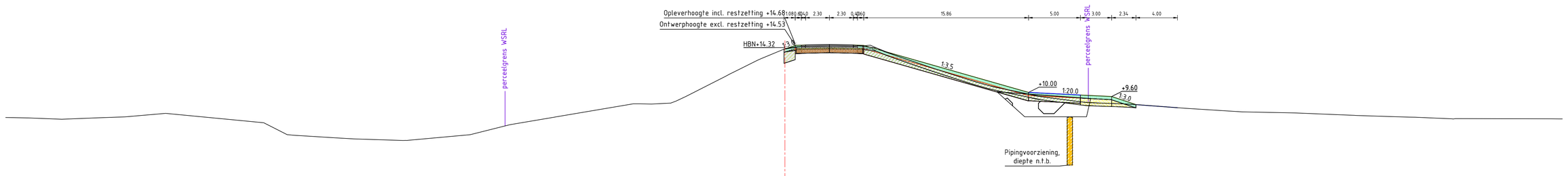

Dwarsprofiel DD308.
Schaal 1:200

Hoogte nieuwe situatie	+14.17 +14.53 +14.56 +14.58 +14.63 +14.58 +14.56 +14.53 +10.06 +10.00 +9.75 +9.40 +9.60 +8.82 +8.52
Afstand nieuwe situatie	0.09 0.98 1.08 1.18 4.28 6.38 6.98 7.58 20.40 23.44 28.44 29.42 31.44 33.78 37.78
Hoogte bestaande situatie	7.59 7.54 7.44 7.53 7.64 7.98 7.85 7.28 7.07 5.87 5.61 5.55 5.38 5.92 6.94 7.66 8.90 8.88 8.96 9.61 11.53 12.24 13.27 14.24 14.40 14.44 14.44 14.47 14.47 14.45 14.51 14.28 12.77 12.33 11.00 10.52 9.98 9.65 9.96 9.02 8.95 8.80 8.47 8.33 8.12 8.01 8.01 7.79 7.62 7.46 7.46 7.44
Afstand bestaande situatie	-75.06 -72.78 -69.60 -66.43 -63.52 -59.60 -58.18 -52.35 -50.16 -47.33 -43.09 -41.68 -36.27 -30.29 -26.11 -21.89 -13.98 -12.85 -10.99 -9.53 -5.77 -4.36 -2.27 0.00 1.06 2.65 4.19 5.47 6.54 7.63 8.84 12.98 14.14 18.33 20.11 22.78 24.23 27.88 28.96 31.02 32.68 34.11 38.55 40.77 44.02 48.28 49.49 54.67 60.07 64.18 73.15 74.85 75.06 75.82

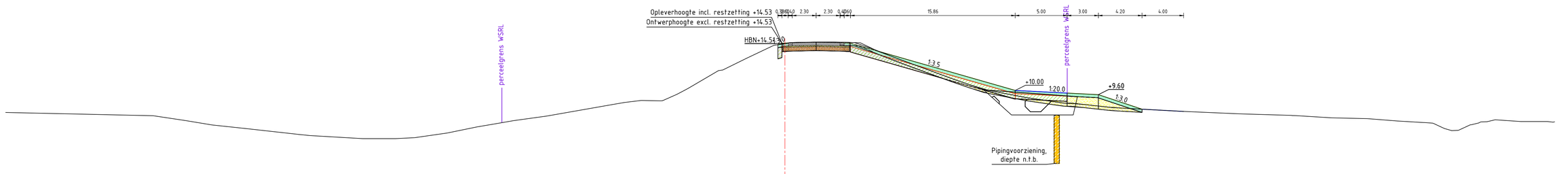

Dwarsprofiel DD310.
Schaal 1:200

Hoogte nieuwe situatie	+14.17 +14.53 +14.56 +14.58 +14.63 +14.58 +14.56 +14.53 +10.06 +10.00 +9.75 +9.40 +9.60 +8.20 +7.98
Afstand nieuwe situatie	0.09 0.98 1.08 1.18 3.01 5.31 6.41 6.51 19.12 22.16 27.16 28.15 30.16 34.36 38.36
Hoogte bestaande situatie	7.88 7.59 7.10 6.69 6.34 5.73 5.61 5.33 5.33 5.33 5.46 5.91 6.50 6.80 7.10 7.54 8.63 8.85 9.04 9.01 9.64 10.19 11.96 13.06 14.34 14.52 14.62 14.65 14.65 14.63 14.58 13.78 12.75 11.03 10.13 9.38 9.04 8.78 8.33 8.00 7.76 7.61 7.33 7.33 7.19 6.92 6.84 6.73 6.70 6.98 7.19 7.01 7.02 6.99
Afstand bestaande situatie	-75.06 -60.80 -57.64 -55.12 -51.85 -46.39 -45.73 -40.64 -39.41 -37.49 -35.62 -32.49 -29.64 -27.88 -26.12 -22.93 -16.69 -15.46 -13.74 -11.65 -10.38 -9.34 -5.98 -3.74 -1.03 0.00 1.21 3.21 4.36 5.36 7.24 8.92 13.05 16.38 19.00 22.85 25.12 26.90 31.73 37.94 43.64 48.42 52.62 55.59 58.53 61.39 62.40 63.46 64.81 65.96 66.99 68.34 70.83 73.39 74.01 74.85 75.06 75.82

Dwarsprofiel DD312.
Schaal 1:200

Hoogte nieuwe situatie	+14.28 +14.58 +14.61 +14.63 +14.68 +14.63 +14.61 +14.58 +10.15 +9.90 +8.67 +8.49
Afstand nieuwe situatie	0.13 0.78 1.38 1.48 4.08 6.38 6.98 7.38 22.84 27.84 31.54 35.54
Hoogte bestaande situatie	6.96 6.79 6.59 6.34 5.99 5.76 5.66 5.61 5.38 5.37 5.39 5.38 5.37 5.45 5.91 6.52 7.46 8.04 8.80 8.97 9.02 9.18 10.09 11.52 12.38 12.90 13.84 14.30 14.44 14.51 14.53 14.56 14.44 13.60 11.91 11.44 10.62 10.04 9.78 9.30 8.92 8.68 8.61 8.44 8.31 8.17 7.98 7.82 7.74 7.68 7.65 7.59 7.48 7.44 7.30 7.30 7.44 7.63 7.84 7.73 7.85
Afstand bestaande situatie	-75.06 -74.07 -72.75 -71.35 -68.84 -66.43 -64.89 -63.79 -58.66 -56.55 -54.63 -53.00 -50.82 -49.22 -40.28 -35.97 -30.06 -25.25 -18.66 -15.85 -13.26 -10.82 -9.06 -6.77 -5.21 -3.82 -1.59 0.00 1.32 4.02 5.22 6.25 7.38 8.62 10.04 14.80 16.31 18.62 20.39 21.55 24.03 27.87 31.24 33.32 34.45 36.25 37.96 40.63 44.39 46.60 48.59 50.06 53.96 55.99 62.11 63.57 64.59 66.42 67.59 68.86 72.06 74.31 74.85 75.06 75.82

OPMERKINGEN:
Deze profieltekeningen zijn opgesteld als onderbouwing voor het ruimtebeslag en de hoogte van de dijkversterking.
Zoals aangeduid in het Projectplan geldt voor het ontwerp enige mate van flexibiliteit voor de realisatiefase.
Onder andere de materialisering (grondsoort, type bekleding) en het type/dimensies/locatie van de constructies staat nog niet vast

versie	omschrijving	getekend	gecontroleerd	akkoord	datum
2.0	**Tweede uitgave**	D. Groen	F. van der Ziel	M. de Kant	11-04-2022
1.0	Eerste uitgave	D. Groen	F. van der Ziel	M. de Kant	10-02-2022

opdrachtgever
Waterschap Rivierenland

project
Dijkversterking NederBetuwe

omschrijving
Dwarsprofielen
Dodewaard

Waterschap Rivierenland

Royal HaskoningDHV
Enhancing Society Together
Haskoning DHV Nederland B.V.
Residence & Maritime NL

documentstatus	documentversie
DO	2.0

formaat	schaal	fase	bladnr.	van	projectnummer / tekeningnummer
A0	1:200	Planuitwerking	2	20	BF6777-RDH-YP-DG-C-2001

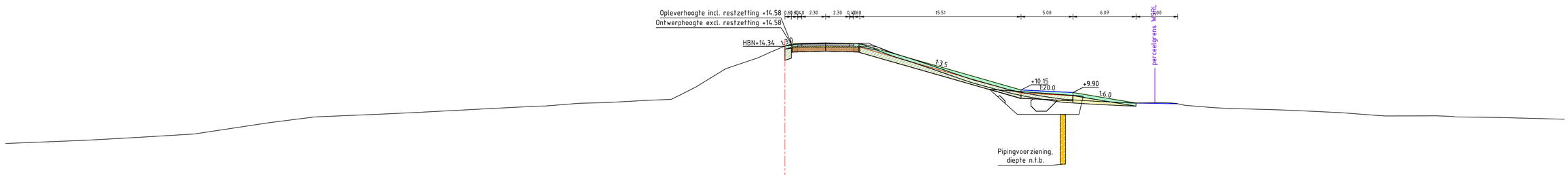

Dwarsprofiel DD314.
Schaal 1:200

Hoogte nieuwe situatie	+14.38 +14.58 +14.61 +14.60 +14.68 +14.63 +14.63 +14.68 +10.21 **+10.15** **+9.90** +9.55 +8.99 +8.82
Afstand nieuwe situatie	0.00 0.61 1.22 2.20 3.91 6.21 6.61 7.21 19.68 **22.73** **27.72** 28.70 33.79 37.79
Hoogte bestaande situatie	4.99 5.18 5.30 5.56 5.91 6.38 6.64 7.01 7.55 7.83 7.99 8.35 8.60 8.87 8.92 9.09 9.15 9.25 9.76 10.43 12.29 13.25 13.78 14.38 14.57 14.59 14.61 14.62 14.60 14.65 13.84 13.10 12.47 12.11 11.53 11.01 10.59 10.20 9.75 9.45 9.25 9.17 9.05 8.98 8.88 8.93 8.60 8.48 8.36 8.22 8.13 7.96 7.69 7.65 7.66 7.60 7.50 7.33
Afstand bestaande situatie	-75.00 -70.38 -67.39 -62.61 -56.86 -53.70 -51.98 -49.54 -45.20 -38.65 -35.24 -28.55 -23.07 -19.57 -17.37 -14.25 -13.15 -10.14 -9.08 -8.58 -5.14 -2.58 -1.14 0.00 1.09 2.96 4.24 5.42 6.41 8.04 9.92 12.30 14.18 15.22 16.84 18.23 20.03 21.41 23.53 25.39 26.81 28.14 30.04 31.64 33.52 36.71 38.50 40.73 42.89 47.65 49.85 53.45 57.11 61.50 62.68 64.26 68.60 75.00 77.33

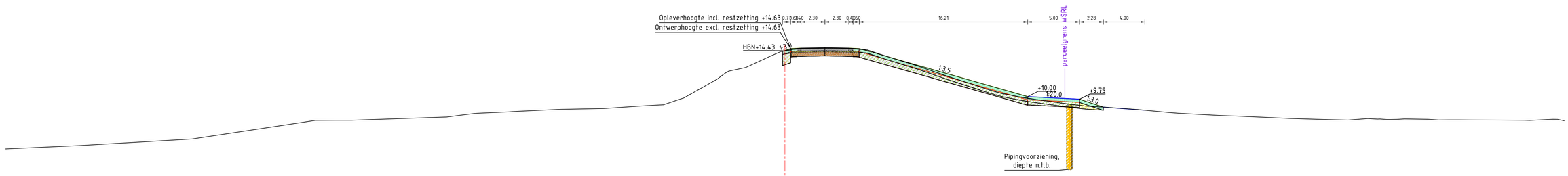

Dwarsprofiel DD316.
Schaal 1:200

Hoogte nieuwe situatie	+14.37 +14.63 +14.68 +14.68 +14.73 +14.68 +14.63 +14.68 +10.00 **+9.75** +8.99 +8.68
Afstand nieuwe situatie	0.22 0.55 1.35 1.55 3.95 6.15 6.55 7.15 **23.35** **28.35** 30.64 34.64
Hoogte bestaande situatie	4.96 5.39 5.47 5.63 5.91 6.37 6.72 7.15 7.31 7.37 7.37 8.02 8.20 8.39 8.57 8.77 8.85 9.07 9.13 9.26 9.99 11.08 12.51 12.81 13.81 14.42 14.61 14.66 14.66 14.64 14.56 14.07 13.73 13.02 12.39 12.00 11.30 10.73 10.29 9.88 9.73 9.38 9.18 9.07 8.99 8.76 8.46 8.18 8.12 7.88 7.77 7.73 7.87 7.83 7.80 7.80 7.74 7.75 7.74 7.73 7.71 7.87 7.66
Afstand bestaande situatie	-75.00 -67.71 -65.69 -61.76 -57.04 -54.02 -51.71 -46.46 -45.19 -43.22 -41.70 -32.54 -31.25 -29.55 -25.90 -21.56 -17.47 -14.26 -13.11 -11.56 -9.53 -6.53 -5.17 -3.77 -1.60 0.00 1.12 3.93 5.00 6.11 7.46 9.71 10.26 12.60 14.42 15.48 17.67 19.39 20.88 23.04 24.08 26.63 28.17 29.71 30.61 33.89 37.00 41.78 43.46 48.70 52.35 54.19 56.08 57.27 58.88 61.87 62.90 64.89 66.02 68.34 71.18 73.90 75.00 76.66

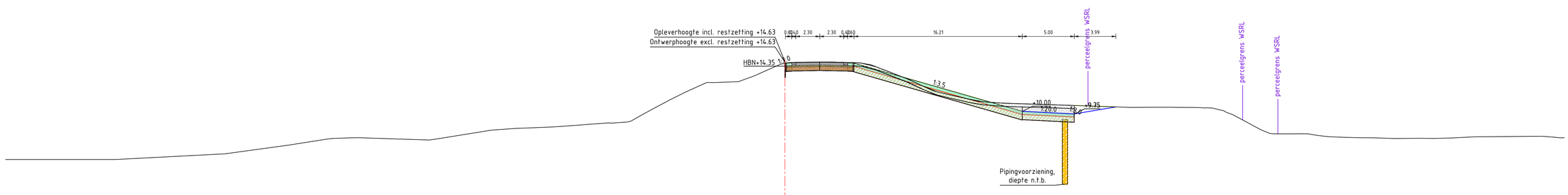

Dwarsprofiel DD318.
Schaal 1:200

Hoogte nieuwe situatie	**+14.63** +14.68 +14.68 +14.73 **+10.00** **+9.75** +10.42
Afstand nieuwe situatie	**0.00** 0.55 1.05 3.35 **22.95** **27.95** 31.85
Hoogte bestaande situatie	5.37 5.37 5.97 6.75 7.39 7.45 7.46 7.33 8.10 8.36 8.41 8.51 8.74 8.86 8.96 9.59 10.27 11.10 11.78 12.31 12.76 12.85 13.41 14.41 14.72 14.73 14.71 14.60 14.54 14.05 13.02 12.25 11.63 10.96 10.77 10.66 10.57 10.41 10.37 10.39 10.39 10.37 10.33 10.07 8.76 8.07 7.84 7.85 7.68 7.57 7.51 7.46 7.45 7.38 7.41 7.40 7.44 7.56 7.56 7.60 7.52 7.46
Afstand bestaande situatie	-75.00 -64.42 -53.97 -47.77 -43.53 -42.06 -40.97 -33.61 -28.20 -25.81 -24.49 -22.25 -19.73 -16.65 -15.30 -13.88 -12.64 -11.07 -9.69 -8.49 -6.75 -4.49 -2.94 0.00 1.35 3.47 5.15 6.28 7.89 9.35 12.02 13.66 15.67 18.62 21.15 24.49 27.58 30.56 33.37 35.76 36.96 39.57 41.07 42.28 44.82 46.77 47.35 49.85 51.68 52.39 53.73 55.32 56.63 58.73 60.96 62.44 64.08 66.44 68.13 72.84 73.92 **75.00** 77.46

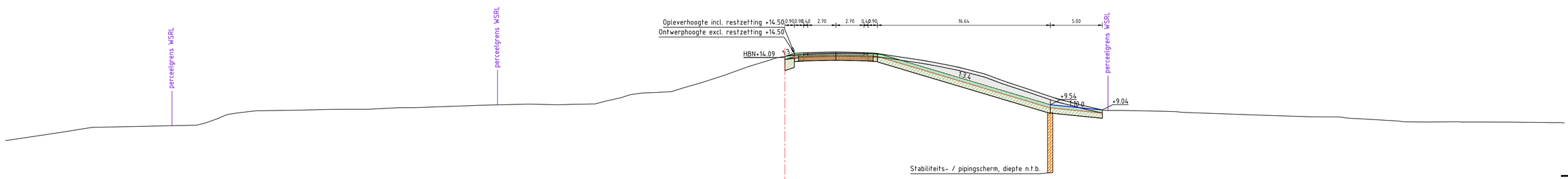

Dwarsprofiel DD320.
Schaal 1:200

Hoogte nieuwe situatie	+14.20 +14.50 +14.50 +14.54 +14.62 +14.57 +14.50 **+9.50** +9.04
Afstand nieuwe situatie	0.00 0.90 1.80 2.70 4.90 6.80 8.00 **25.58** 30.54
Hoogte bestaande situatie	6.08 6.33 6.60 6.88 7.36 7.76 8.09 8.16 8.96 9.02 9.09 9.10 9.10 9.26 9.27 9.49 9.60 9.56 9.98 9.42 9.89 10.21 10.54 10.69 10.73 10.80 10.95 11.19 11.72 12.38 13.23 13.84 14.20 14.36 14.42 14.43 14.49 14.50 14.48 14.44 14.19 13.79 13.44 13.19 12.68 11.89 11.02 10.79 10.73 9.64 9.19 8.99 8.89 8.89 8.53 8.38 8.33 8.22 8.11 8.04 7.99 7.89 7.83 7.80 7.80 7.74 7.83 7.83 7.83
Afstand bestaande situatie	-75.00 -73.39 -71.56 -69.66 -66.09 -55.84 -53.93 -52.60 -50.88 -46.83 -44.02 -42.63 -40.08 -37.25 -35.53 -29.58 -26.59 -21.91 -20.47 -18.23 -17.25 -15.83 -14.65 -13.16 -12.09 -10.95 -9.71 -7.86 -5.83 -3.48 -1.55 0.00 1.11 2.65 4.19 5.27 6.35 7.45 8.47 11.24 13.45 15.43 16.79 18.84 20.85 22.97 24.18 26.00 28.90 29.88 31.86 34.49 37.65 46.05 50.79 53.37 54.79 56.78 57.82 58.95 60.09 61.68 62.90 64.90 66.85 70.00 71.93 73.08 74.62 75.00 77.83

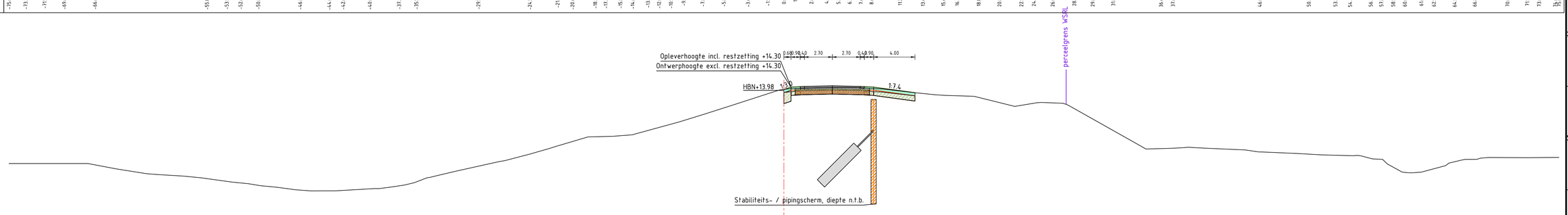

Dwarsprofiel DD322.
Schaal 1:200

Hoogte nieuwe situatie	+14.07 +14.30 +14.35 +14.37 +14.42 +14.37 +14.35 **+14.30** +13.76
Afstand nieuwe situatie	0.00 0.68 1.58 1.98 4.68 7.38 7.78 **8.68** **12.68**
Hoogte bestaande situatie	6.91 6.91 6.91 6.91 6.40 5.93 5.84 5.70 5.53 5.12 4.94 4.73 4.61 4.38 4.27 4.27 4.28 4.28 4.49 4.63 5.00 5.53 5.80 6.23 7.11 7.42 7.80 8.23 8.54 9.49 9.55 9.54 9.88 10.92 11.67 12.54 14.07 14.18 14.22 14.25 14.26 14.26 14.15 13.95 13.81 13.59 13.41 12.43 12.39 12.74 10.42 8.61 8.39 8.43 8.43 8.23 8.04 7.89 7.35 7.67 7.36 7.27 6.36 6.01 6.71 7.24 7.32 7.50 7.48 7.50 7.55
Afstand bestaande situatie	-75.00 -74.20 -72.45 -67.34 -64.61 -61.66 -60.40 -58.12 -56.39 -53.38 -51.61 -50.36 -49.02 -47.27 -45.77 -44.43 -43.35 -39.72 -38.08 -35.84 -34.55 -33.36 -31.59 -27.53 -26.15 -24.68 -23.98 -22.71 -18.96 -17.88 -16.54 -14.00 -10.94 -7.74 -5.01 0.00 1.08 2.57 3.83 5.96 6.84 8.78 10.98 12.22 14.53 18.41 22.34 24.49 27.00 31.29 34.55 37.49 38.55 40.00 44.67 45.59 49.65 52.01 54.90 56.97 57.98 59.35 60.76 64.03 65.56 67.07 68.15 72.07 73.85 75.00 76.55

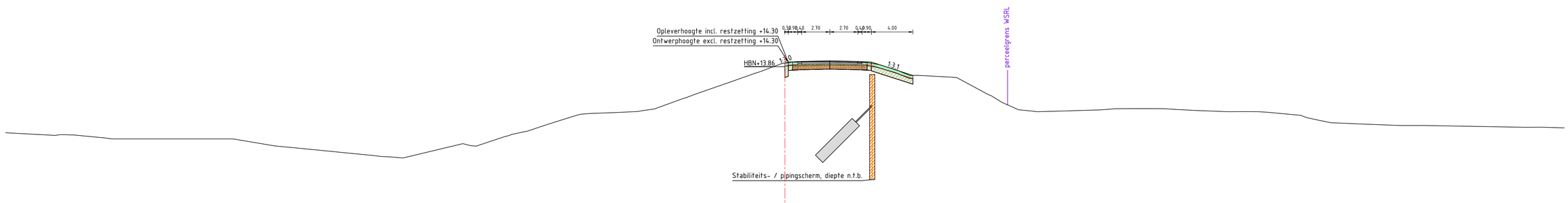

Dwarsprofiel DD323.
Schaal 1:200

Hoogte nieuwe situatie	+14.30 +14.35 +14.37 +14.42 +14.37 +14.35 **+14.30** +13.02
Afstand nieuwe situatie	0.00 0.68 1.08 1.58 4.32 7.02 7.42 **8.32** **12.32**
Hoogte bestaande situatie	7.55 7.32 7.28 7.17 6.99 6.99 6.88 6.23 6.04 5.33 5.08 5.08 6.45 6.22 6.17 7.32 7.73 8.27 9.11 9.36 9.44 9.66 9.73 10.73 11.22 12.34 13.23 13.63 14.19 14.36 14.34 14.33 14.26 14.27 14.26 14.06 13.57 13.02 12.95 12.85 11.20 10.55 9.77 9.58 9.58 9.63 9.70 9.80 9.83 9.82 9.82 9.74 9.64 9.54 9.54 9.53 9.18 8.70 8.57 8.42 8.35 8.20 8.20 8.03 8.04 7.88 7.88
Afstand bestaande situatie	-75.00 -69.42 -68.35 -67.25 -64.74 -63.41 -52.86 -49.08 -47.10 -39.78 -38.00 -36.77 -31.00 -29.71 -28.22 -26.38 -24.47 -22.97 -20.37 -18.72 -16.59 -13.65 -12.57 -9.84 -8.63 -5.37 -2.90 -1.74 0.00 1.07 2.67 4.96 5.52 6.63 7.87 9.03 10.69 12.01 14.08 15.97 19.53 20.74 22.48 23.77 26.21 29.32 30.42 31.80 33.62 35.29 36.55 37.69 39.74 42.36 44.43 45.58 49.62 51.37 52.37 53.77 55.30 59.28 60.63 71.21 72.89 74.62 75.00 77.83

OPMERKINGEN:
Deze profiaeltekeningen zijn opgesteld als onderbouwing voor het ruimtebeslag en de hoogte van de dijkversterking.
Zoals aangeduid in het Projectplan geldt voor het ontwerp enige mate van flexibiliteit voor de realisatiefase.
Onder andere de materialisering (grondsoort, type bekleding) en het type/dimensies/locatie van de constructies staat nog niet vast

versie	omschrijving	getekend	gecontroleerd	akkoord	datum
2.0	Tweede uitgave	D. Groen	F. van der Ziel	M. de Kant	11-04-2022
1.0	Eerste uitgave	D. Groen	F. van der Ziel	M. de Kant	10-02-2022

opdrachtgever
Waterschap Rivierenland

project
Dijkversterking NederBetuwe

omschrijving
Dwarsprofielen
Dodewaard

Waterschap Rivierenland

Royal HaskoningDHV
Adhering Society Together
HaskoningDHV Nederland B.V.,
Residence & Maritime NL

formaat	schaal	fase	bladnr.	van	documentstatus	documentversie
A0	1:200	Planuitwerking	3	20	DO	2.0

projectnummer / tekeningnummer
BF6777-RDH-YP-DG-C-2001

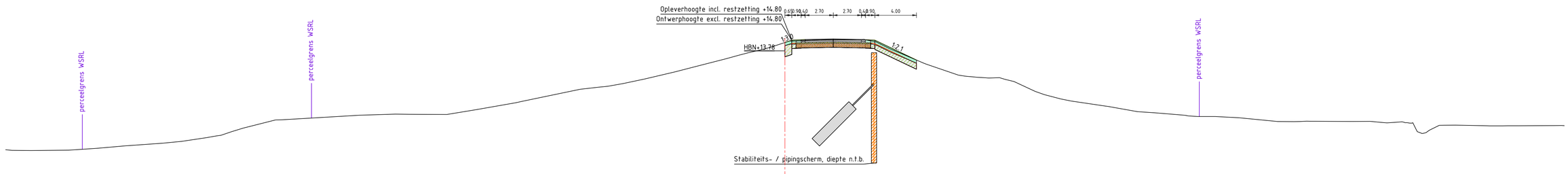

Dwarsprofiel DD325.
Schaal 1:200

Hoogte nieuwe situatie	
Afstand nieuwe situatie	
Hoogte bestaande situatie	4.38 4.42 4.20 4.23 4.42 4.65 4.90 5.09 5.44 5.66 6.03 6.35 7.11 7.56 7.61 7.70 7.68 7.61 8.20 8.92 10.08 10.38 10.64 11.08 11.76 12.25 13.00 13.58 14.08 14.58 14.80 14.83 14.84 14.85 14.86 14.67 13.99 12.51 11.45 11.28 11.19 11.20 10.83 9.89 9.18 8.96 8.49 7.94 7.83 7.59 7.41 7.41 7.35 6.99 6.98 7.02 7.00 6.99 7.00 6.89 6.91 6.87 6.81 6.15 6.63 6.64 6.61 6.58 6.57 6.58 6.60 6.59
Afstand bestaande situatie	-75.00 -74.39 -72.55 -68.94 -66.22 -63.50 -59.90 -58.06 -55.61 -54.28 -53.25 -52.19 -48.24 -41.69 -40.58 -37.51 -36.72 -32.54 -29.32 -25.34 -19.72 -17.01 -15.58 -13.49 -10.51 -8.70 -5.72 -3.58 -1.54 0.00 1.06 2.52 3.69 4.71 5.73 7.04 8.62 10.09 13.43 16.69 18.11 19.25 20.64 22.04 24.08 26.44 27.53 30.75 33.93 35.61 38.51 39.73 40.84 43.60 47.44 48.89 50.20 52.24 54.51 56.32 57.62 58.72 59.74 60.85 62.03 63.47 64.52 65.14 67.58 69.65 70.61 73.83 75.04

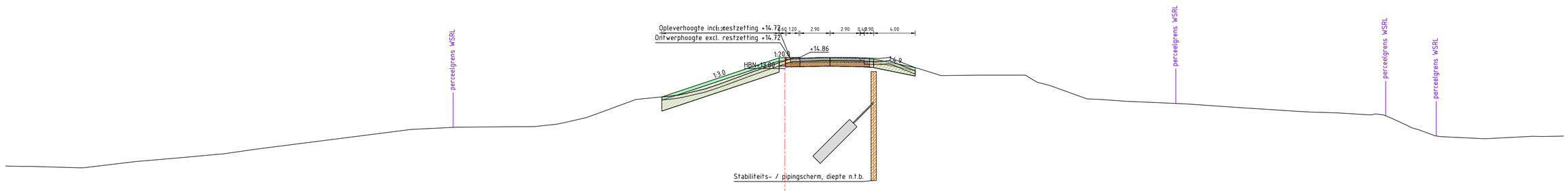

Dwarsprofiel DD327.
Schaal 1:200

Hoogte nieuwe situatie	
Afstand nieuwe situatie	
Hoogte bestaande situatie	4.39 4.34 4.22 4.82 5.25 5.53 6.01 7.92 8.13 8.18 8.22 8.57 9.05 9.58 10.81 11.13 11.33 11.98 12.45 13.20 13.86 14.54 14.77 14.81 14.86 14.85 14.76 14.26 13.65 13.11 13.15 13.15 12.47 12.14 10.86 10.82 10.63 10.38 10.05 9.91 9.64 9.55 9.51 9.53 9.44 9.38 9.32 9.32 8.32 7.91 7.31 7.03 7.23 7.24 7.22
Afstand bestaande situatie	-75.00 -72.59 -67.52 -62.50 -57.49 -54.04 -50.99 -35.91 -31.72 -26.42 -23.90 -21.25 -19.14 -17.66 -14.36 -10.73 -9.62 -7.22 -5.87 -3.87 -2.04 0.00 1.05 2.14 3.60 6.57 9.16 11.53 13.33 15.03 18.69 23.19 24.26 25.47 29.07 30.16 32.92 38.56 43.45 45.56 49.58 50.71 52.74 53.22 54.35 55.40 56.42 57.60 59.86 60.95 62.55 67.15 71.49 72.71 74.02

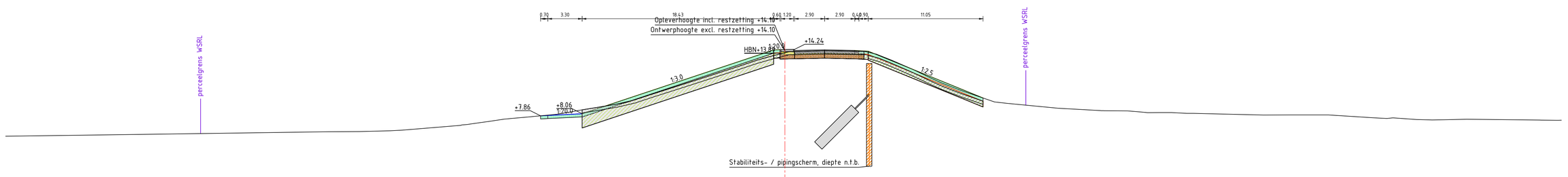

Dwarsprofiel DD330.
Schaal 1:200

Hoogte nieuwe situatie	
Afstand nieuwe situatie	
Hoogte bestaande situatie	5.89 6.04 6.11 6.32 6.34 6.42 6.48 6.98 7.16 7.32 7.59 7.79 8.10 8.44 8.81 9.15 9.55 11.23 12.72 13.26 13.57 13.94 14.03 14.09 14.12 14.08 14.07 13.80 13.20 12.28 11.52 11.03 10.36 9.98 9.19 9.06 8.58 8.36 8.33 8.17 8.17 8.09 7.94 7.94 7.94 7.68 7.60 7.50 7.40 7.47 7.52 7.45 7.23 7.23 7.22
Afstand bestaande situatie	-75.00 -64.31 -59.34 -43.88 -40.93 -37.98 -36.82 -31.13 -29.61 -28.50 -26.42 -24.17 -21.40 -19.47 -17.22 -15.22 -12.75 -8.76 -4.17 -2.53 -1.45 0.00 1.02 2.79 3.95 5.83 6.88 8.79 10.30 12.40 13.97 15.06 16.78 17.87 20.11 21.35 26.31 30.31 32.97 34.30 34.93 37.20 38.67 46.03 48.63 52.31 56.45 57.93 60.76 62.29 63.33 65.62 72.60 74.32 74.73 75.04

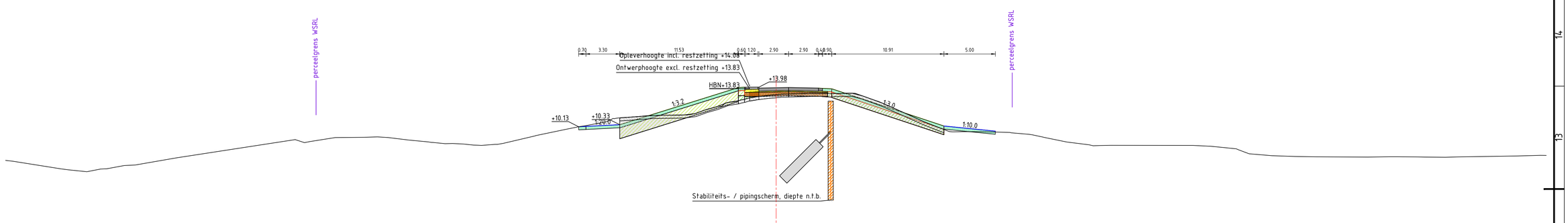

Dwarsprofiel DT046.
Schaal 1:200

Hoogte nieuwe situatie	
Afstand nieuwe situatie	
Hoogte bestaande situatie	6.85 6.77 5.94 5.75 6.04 6.34 6.40 7.10 8.86 8.68 9.03 9.10 9.14 9.07 8.84 8.60 8.50 8.45 8.31 8.50 9.20 9.88 10.20 10.63 10.98 11.05 11.19 11.22 11.24 11.26 11.27 11.45 11.82 12.11 12.52 12.75 12.98 13.14 13.20 13.34 13.34 13.37 13.37 13.38 12.74 11.44 10.68 9.66 9.65 9.62 9.57 9.38 9.15 8.66 8.37 8.30 8.32 8.31 8.22 8.08 7.98 7.56 7.33 7.24 7.20 7.18 7.21 7.20 7.20 7.15 7.19 7.29 7.35 7.35
Afstand bestaande situatie	-75.00 -74.30 -68.91 -67.09 -65.95 -63.44 -62.38 -58.38 -46.71 -45.39 -42.93 -40.70 -38.88 -37.73 -35.79 -33.39 -31.59 -30.44 -28.69 -26.58 -23.39 -20.44 -18.63 -16.46 -15.35 -14.31 -13.19 -12.11 -11.01 -9.86 -8.86 -7.75 -6.65 -5.54 -4.44 -3.33 -2.23 -1.13 0.00 1.09 2.39 3.42 4.81 5.99 7.68 9.48 12.63 14.22 16.85 18.44 20.71 22.11 24.43 25.83 28.20 30.45 31.54 32.54 40.53 42.39 43.71 44.18 46.02 48.25 50.54 52.58 51.51 59.88 60.91 62.33 65.19 66.34 72.18 74.36 74.95

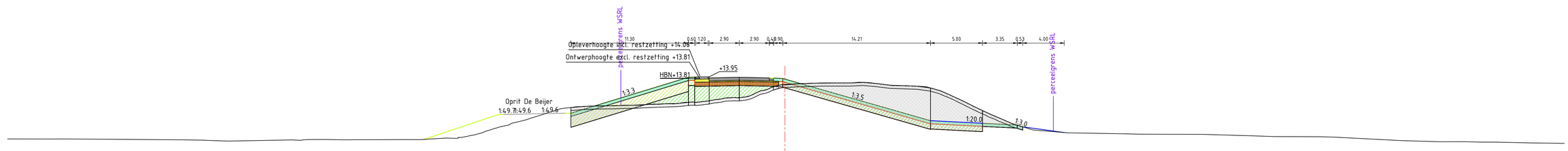

Dwarsprofiel DT048.
Schaal 1:200

Hoogte nieuwe situatie	
Afstand nieuwe situatie	
Hoogte bestaande situatie	8.00 7.98 7.91 7.89 7.84 7.80 7.81 7.90 7.93 7.94 7.92 7.93 7.93 7.93 8.08 8.25 8.48 8.81 9.11 9.51 9.77 10.12 10.41 10.78 10.99 11.10 11.54 11.71 11.98 11.22 11.24 11.34 11.33 11.33 11.33 11.44 11.54 11.59 11.76 11.93 11.94 12.08 12.59 12.91 13.19 13.34 13.37 13.37 13.40 13.19 13.10 13.05 12.88 11.68 10.97 10.34 9.47 8.87 8.59 8.53 8.48 8.45 8.44 8.43 8.29 8.23 8.20 8.17 7.83 7.72 7.73 7.69 7.69 7.62 7.58 7.51
Afstand bestaande situatie	-74.55 -74.33 -69.77 -66.87 -57.94 -56.62 -55.19 -53.56 -52.74 -47.40 -45.59 -44.32 -41.56 -38.43 -36.49 -35.08 -32.63 -30.57 -29.52 -28.44 -27.35 -26.27 -25.14 -24.02 -23.01 -21.93 -20.84 -19.76 -18.66 -17.59 -16.50 -15.42 -14.33 -13.21 -12.11 -11.08 -10.00 -8.91 -7.83 -6.73 -5.66 -4.57 -3.49 -2.40 -1.21 0.00 1.47 2.68 4.61 5.88 7.10 8.11 10.32 11.35 12.90 14.73 17.05 18.48 19.81 21.86 23.84 27.29 29.90 32.81 34.19 36.14 40.22 45.08 47.10 51.56 52.78 59.36 63.11 65.44 67.02 68.35 71.83 74.40 75.04

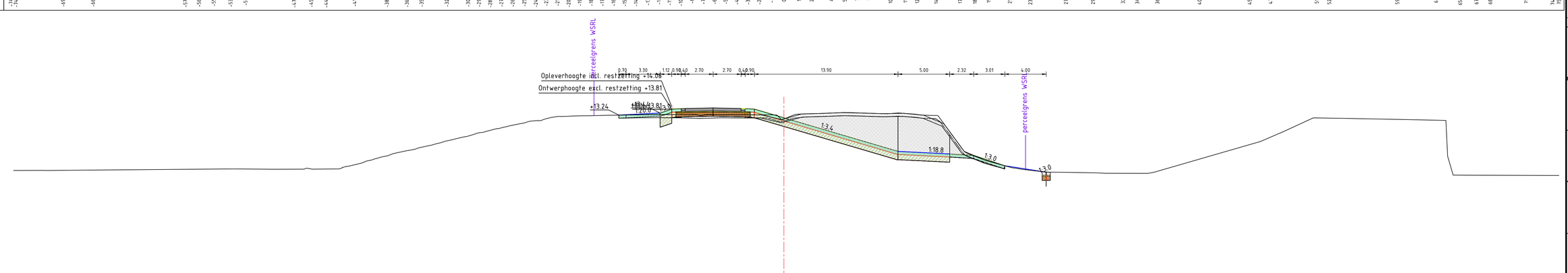

Dwarsprofiel DT050.
Schaal 1:200

Hoogte nieuwe situatie	
Afstand nieuwe situatie	
Hoogte bestaande situatie	7.87 7.87 7.90 8.02 7.98 8.00 8.24 8.44 8.79 9.05 9.30 9.61 9.82 10.08 10.35 10.56 10.83 11.08 11.33 11.56 11.85 12.07 12.30 12.56 12.69 12.89 13.09 13.20 13.36 13.17 13.20 13.24 13.26 13.28 13.27 13.29 13.28 13.29 13.29 13.28 13.26 13.26 13.26 13.26 13.05 13.27 13.36 13.39 13.48 13.45 13.40 13.36 13.44 13.32 13.20 14.04 14.70 14.79 15.38 17.71 19.49 22.14 25.40 26.83 30.29 35.23 36.26 46.12 48.49 51.29 53.36 58.73 61.25 64.06 66.01 74.12 75.04
Afstand bestaande situatie	-74.55 -71.22 -68.73 -53.24 -49.34 -45.63 -42.43 -41.41 -40.38 -39.34 -38.34 -37.32 -36.29 -35.27 -34.25 -33.22 -32.20 -31.18 -30.15 -29.13 -28.11 -27.08 -26.06 -25.04 -24.01 -22.99 -21.97 -20.94 -19.92 -18.90 -17.81 -16.84 -15.83 -14.80 -13.78 -12.76 -11.73 -10.71 -9.69 -8.66 -7.64 -6.62 -5.59 -4.57 -3.55 -2.52 -1.28 0.00 1.00 2.31 3.44 5.82 7.13 8.42 10.01 11.08 12.85 14.59 17.47 19.49 22.14 25.40 26.83 30.29 35.23 36.26 46.12 48.49 51.29 53.36 58.73 61.25 64.06 66.01 74.12 75.04

OPMERKINGEN:
Deze profieltekeningen zijn opgesteld als onderbouwing voor het ruimtebeslag en de hoogte van de dijkversterking.
Zoals aangeduid in het Projectplan geldt voor het ontwerp enige mate van flexibiliteit voor de realisatiefase.
Onder andere de materialisering (grondsoort, type bekleding) en het type/dimensies/locatie van de constructies staat nog niet vast

versie	omschrijving	getekend	gecontroleerd	akkoord	datum
3.0	Derde uitgave	D. Groen	L. Hergarden	M. de Kant	01-09-2022
2.0	Tweede uitgave	D. Groen	F. van der Ziel	M. de Kant	11-04-2022
1.0	Eerste uitgave	D. Groen	F. van der Ziel	M. de Kant	10-02-2022

opdrachtgever
Waterschap Rivierenland

project
Dijkversterking NederBetuwe

omschrijving
Dwarsprofielen
Dodewaard

Waterschap Rivierenland

Royal HaskoningDHV
Advancing Society Together
HaskoningDHV Nederland B.V.,
Buiteboss & Maritime NL

documentstatus	documentversie
DO	3.0

formaat	schaal	fase	bladnr.	van	projectnummer / tekeningnummer
A0	1:200	Planuitwerking	4	20	BF6777-RDH-YP-DG-C-2001

Copyright(C) Royal HaskoningDHV

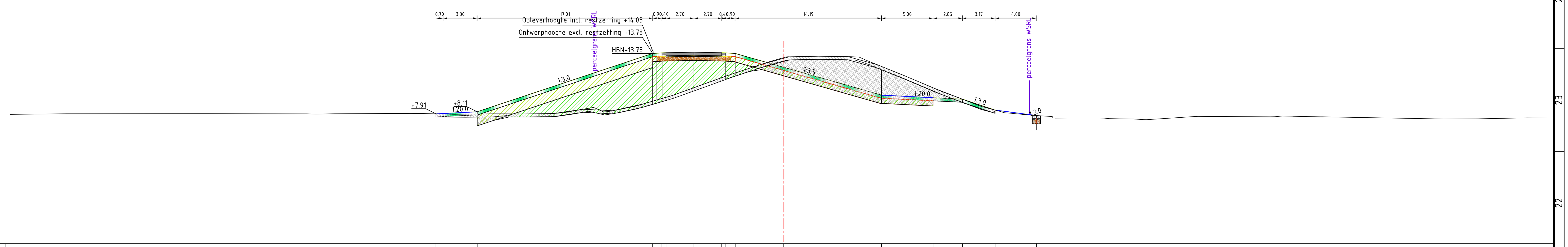

Dwarsprofiel DT052.
Schaal 1:200

Hoogte nieuwe situatie	+7.91 +8.11 +13.78 +13.82 +13.84 +13.90 +13.84 +13.82 +13.78 +9.73 +9.48 +9.33 +8.28 +7.75
Afstand nieuwe situatie	33.72 29.72 12.71 11.81 11.41 8.71 6.01 5.61 4.71 9.48 14.48 17.33 20.50 24.50
Hoogte bestaande situatie	7.86 7.91 7.93 7.89 7.92 7.94 7.95 7.94 7.87 7.91 7.91 7.91 7.90 8.03 8.30 8.53 8.11 8.32 8.66 9.26 9.70 10.96 11.68 12.15 12.99 13.37 13.48 13.51 13.50 13.47 13.43 12.99 11.82 10.06 9.49 8.64 8.16 7.78 7.64 7.51 7.49 7.43 7.41 7.35 7.53 7.65 7.62 7.70 7.67 7.62 7.41 7.42 7.52
Afstand bestaande situatie	-75.00 -69.56 -55.86 -45.31 -43.58 -37.46 -36.15 -35.10 -31.94 -28.26 -26.91 -25.69 -22.90 -21.31 -19.79 -18.47 -17.30 -15.99 -14.36 -12.28 -10.79 -7.30 -5.30 -3.89 -1.34 0.00 1.87 3.34 4.59 5.98 7.30 8.31 11.21 15.38 16.92 19.14 20.95 24.07 26.05 29.86 31.08 32.49 33.68 34.89 38.05 39.80 47.18 48.35 49.41 52.01 63.98 67.37 72.08

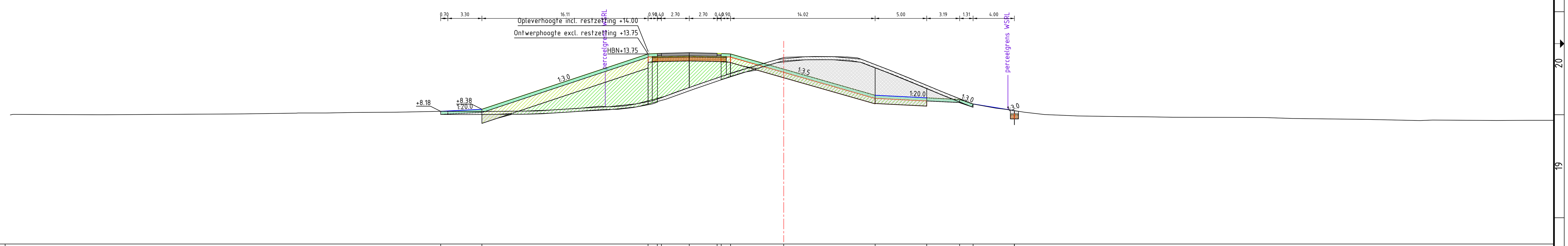

Dwarsprofiel DT054.
Schaal 1:200

Hoogte nieuwe situatie	+8.18 +8.38 +13.75 +13.79 +13.81 +13.87 +13.81 +13.79 +13.75 +9.74 +9.49 +9.33 +8.90 +8.25
Afstand nieuwe situatie	33.26 29.26 13.16 12.26 11.86 9.16 6.46 6.06 5.16 8.87 13.87 17.06 18.37 22.37
Hoogte bestaande situatie	7.83 7.88 7.85 7.86 7.93 8.02 8.02 8.07 8.09 8.18 8.17 8.18 8.21 8.35 8.46 8.63 8.68 8.85 9.54 10.00 10.85 11.23 12.06 12.79 13.40 13.45 13.51 13.50 13.46 13.37 11.98 11.26 10.21 9.09 8.50 8.35 8.09 7.91 7.80 7.73 7.66 7.64 7.61 7.60 7.58 7.49 7.40 7.36 7.29 7.34 7.33 7.29 7.31
Afstand bestaande situatie	-75.00 -74.75 -65.94 -64.56 -52.94 -46.72 -44.38 -41.73 -37.58 -32.88 -29.60 -27.77 -23.91 -21.90 -20.00 -17.11 -15.93 -14.59 -11.77 -10.56 -8.14 -7.03 -4.60 -2.10 0.00 1.15 2.97 4.33 5.80 7.15 10.78 12.55 15.05 17.83 20.54 21.78 23.33 24.94 26.99 28.52 33.08 35.36 37.71 42.44 46.61 49.34 56.28 58.31 61.68 62.92 64.06 69.14 72.19

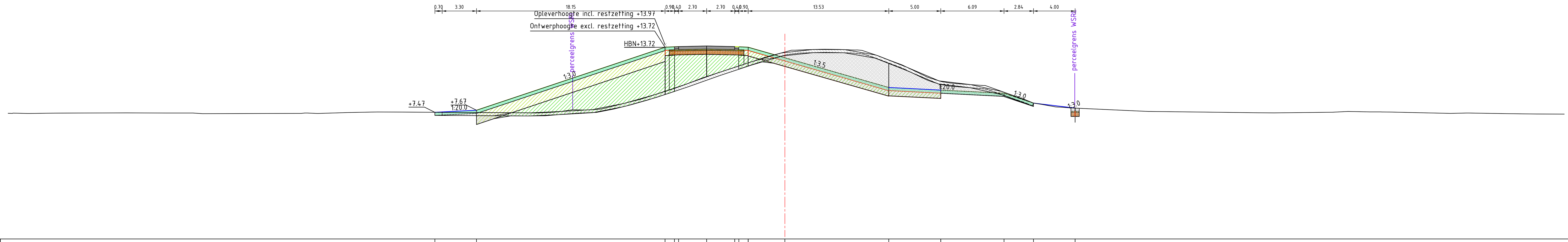

Dwarsprofiel DT056.
Schaal 1:200

Hoogte nieuwe situatie	+7.47 +7.67 +13.72 +13.76 +13.78 +13.84 +13.78 +13.76 +13.72 +9.85 +9.60 +9.30 +8.35 +7.88
Afstand nieuwe situatie	33.68 29.68 11.53 10.63 10.23 7.53 4.83 4.43 3.53 10.00 15.00 21.08 23.92 27.92
Hoogte bestaande situatie	7.37 7.39 7.36 7.39 7.41 7.40 7.34 7.40 7.36 7.45 7.50 7.49 7.46 7.42 7.42 7.53 7.71 7.71 7.79 8.72 9.74 10.14 10.80 11.95 12.73 13.26 13.44 13.48 13.52 13.51 13.46 12.90 12.50 12.01 10.82 10.41 10.23 10.07 9.15 8.72 8.22 7.99 7.91 7.55 7.44 7.43 7.42 7.48 7.55 7.51 7.51 7.36 7.40 7.34 7.30 7.38
Afstand bestaande situatie	-74.76 -74.29 -72.82 -70.25 -63.35 -59.50 -56.05 -46.22 -44.98 -41.98 -39.20 -37.33 -31.44 -24.76 -23.55 -21.71 -20.30 -18.83 -17.65 -13.90 -10.72 -9.58 -7.85 -4.35 -1.99 0.00 1.11 2.16 3.32 5.16 6.68 8.96 10.01 11.30 13.78 15.09 16.53 18.63 21.78 23.02 24.73 26.08 27.17 34.97 44.30 45.58 47.10 52.69 54.19 56.29 57.33 64.04 65.58 69.58 72.39 74.88 75.00

OPMERKINGEN:
Deze profieltekeningen zijn opgesteld als onderbouwing voor het ruimtebeslag en de hoogte van de dijkversterking.
Zoals aangeduid in het Projectplan geldt voor het ontwerp enige mate van flexibiliteit voor de realisatiefase.
Onder andere de materialisering (grondsoort, type bekleding) en het type/dimensies/locatie van de constructies staat nog niet vast

versie	omschrijving	getekend	gecontroleerd	akkoord	datum
2.0	Tweede uitgave	D. Groen	F. van der Ziel	M. de Kant	11-04-2022
1.0	Eerste uitgave	D. Groen	F. van der Ziel	M. de Kant	10-02-2022

opdrachtgever
Waterschap Rivierenland

project
Dijkversterking NederBetuwe

omschrijving
Dwarsprofielen
Dodewaard

formaat	schaal	fase	bladnr.	van
A0	1:200	Planuitwerking	5	20

documentstatus: DO
documentversie: 2.0
projectnummer / tekeningnummer: BF6777-RDH-YP-DG-C-2001

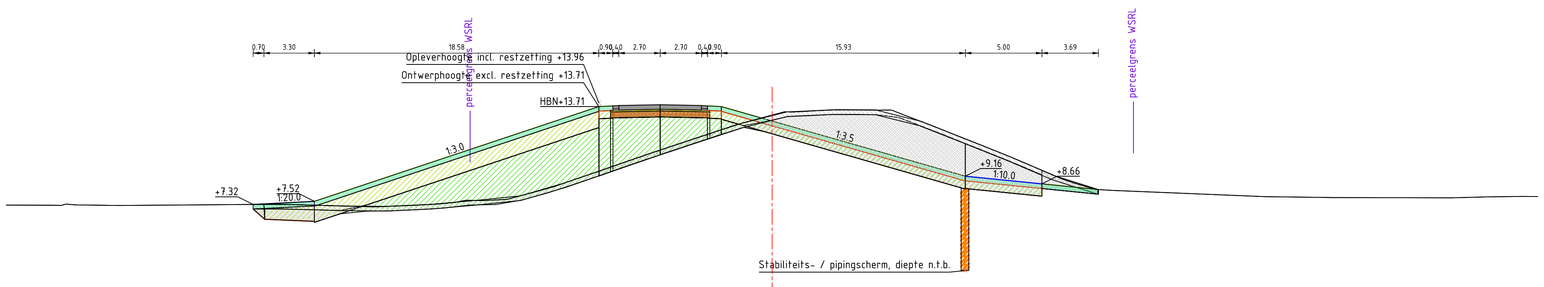

Dwarsprofiel DT057
Schaal 1:200

Hoogte nieuwe situatie	+7.32 +7.52 +13.71 +13.78 +13.96 +13.78 +13.71 +9.16 +8.66
Afstand nieuwe situatie	33.88 29.88 11.30 10.00 10.00 11.30 7.30 4.60 4.60 3.90 12.69 17.67
Hoogte bestaande situatie	7.28 7.34 7.28 7.25 7.22 7.33 7.11 7.19 7.26 7.35 7.59 7.53 7.65 8.08 8.43 9.34 9.75 10.70 12.19 12.54 13.15 13.36 13.41 13.51 13.59 13.47 13.11 12.40 11.65 11.14 10.45 9.00 8.30 8.23 8.09 7.99 7.83 7.73 7.77 7.75 7.89 7.84 7.83
Afstand bestaande situatie	-50.00 -46.12 -45.01 -42.08 -39.25 -32.16 -26.14 -24.99 -23.41 -21.84 -19.99 -18.85 -17.32 -15.70 -14.28 -11.63 -10.59 -7.82 -3.34 -2.28 0.00 1.19 2.34 4.18 5.83 7.10 8.60 10.62 12.50 13.77 15.50 18.90 21.14 22.29 25.82 28.29 32.23 36.27 37.40 44.34 46.61 48.99 50.00

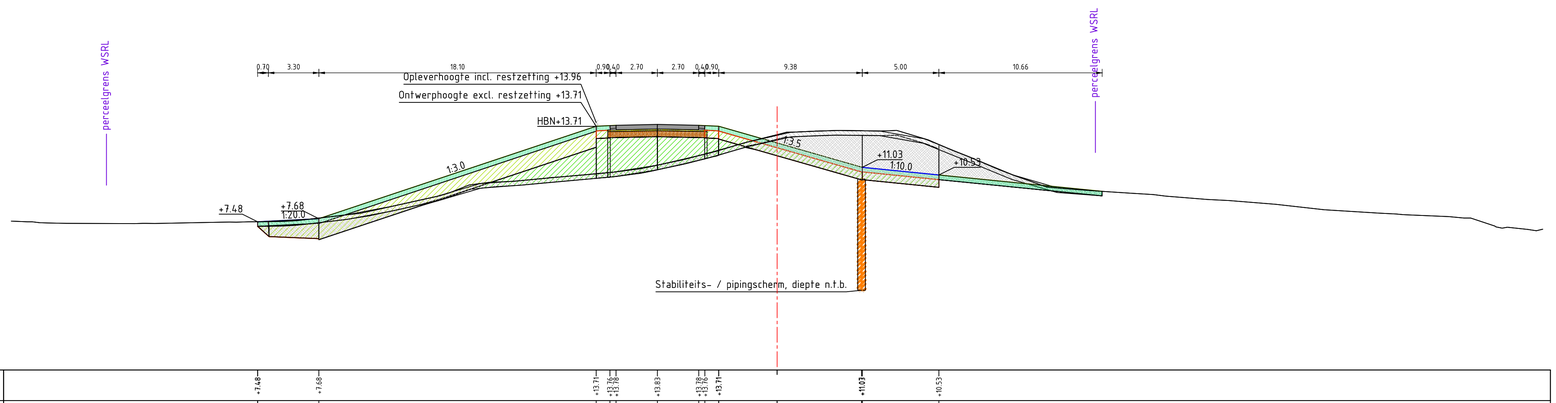

Dwarsprofiel DT057.+100
Schaal 1:200

Hoogte nieuwe situatie	+7.48 +7.68 +13.71 +13.78 +13.96 +13.78 +13.71 +11.03 +10.53
Afstand nieuwe situatie	33.91 29.91 11.81 10.51 10.00 10.51 11.81 7.81 5.71 5.00 5.71 7.81 5.53 10.57
Hoogte bestaande situatie	7.52 7.43 7.40 7.37 7.35 7.37 7.45 7.47 7.48 7.55 8.05 8.80 9.37 9.88 10.07 10.11 10.40 10.64 10.71 10.84 11.09 11.53 12.07 12.60 13.17 13.39 13.44 13.43 13.40 13.44 13.08 12.16 11.68 10.89 10.41 10.11 9.58 9.44 9.31 9.25 8.93 8.86 8.60 8.26 8.04 7.98 7.81 7.77 7.70 6.97 6.94
Afstand bestaande situatie	-50.00 -48.95 -48.63 -47.63 -46.41 -41.94 -40.63 -35.75 -34.52 -33.15 -31.33 -27.12 -23.60 -21.38 -20.10 -18.44 -17.31 -14.27 -11.82 -10.73 -9.72 -8.21 -6.14 -4.01 -2.10 0.00 2.40 4.06 5.22 6.77 7.81 9.02 11.46 12.64 14.49 15.58 16.61 19.53 21.60 23.03 24.57 28.13 29.50 32.55 35.73 39.28 40.45 43.87 45.29 46.87 49.04 50.00

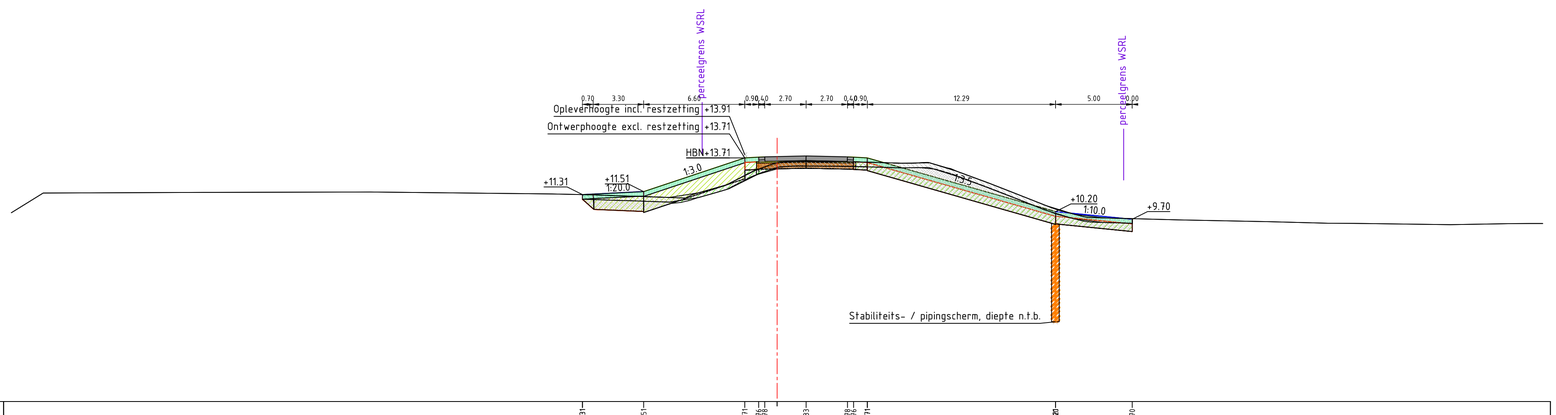

Dwarsprofiel DT058.+48
Schaal 1:200

Hoogte nieuwe situatie	+11.31 +11.51 +13.71 +13.78 +13.96 +13.78 +13.71 +13.83 +10.20 +9.70
Afstand nieuwe situatie	12.71 8.71 2.10 0.80 0.80 2.10 1.90 4.60 5.00 5.50 18.18 23.19
Hoogte bestaande situatie	10.10 11.41 11.46 11.48 11.35 11.29 11.23 11.20 11.33 11.93 12.84 13.39 13.48 13.43 13.45 13.41 13.36 13.41 13.05 12.03 11.07 10.40 9.89 9.79 9.66 9.54 9.44 9.43 9.35 9.42 9.43 9.42
Afstand bestaande situatie	-50.00 -47.90 -36.71 -26.53 -14.79 -11.91 -10.23 -9.18 -5.41 -3.32 -1.53 0.00 1.11 2.99 4.87 6.59 8.05 9.72 11.09 13.91 16.31 17.82 19.94 21.41 26.19 32.14 36.00 37.60 42.98 47.88 49.13 50.00

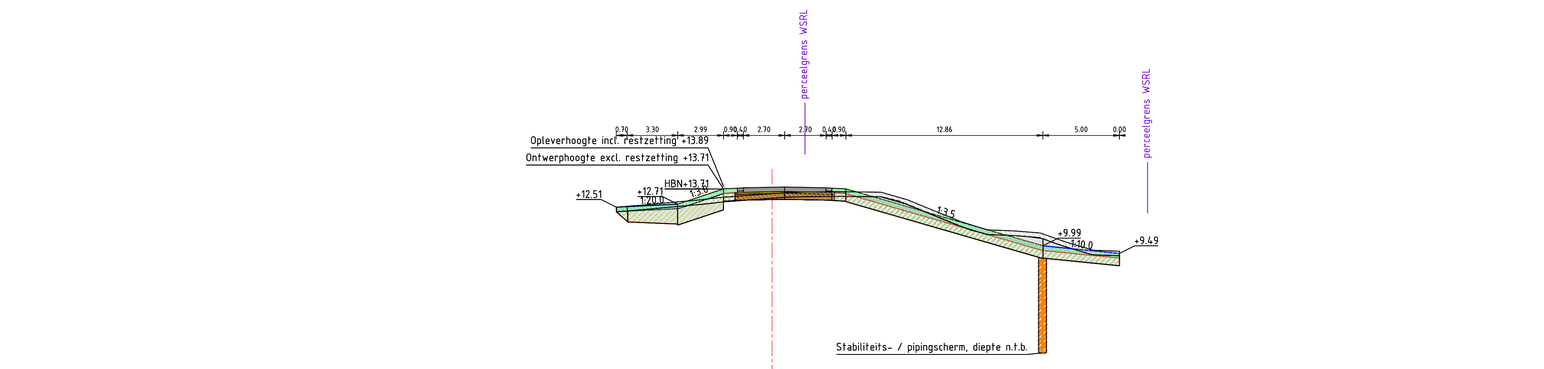

Dwarsprofiel DT058.+75
Schaal 1:200

Hoogte nieuwe situatie	+12.51 +12.71 +13.71 +13.78 +13.96 +13.78 +13.71 +13.83 +9.99 +9.49
Afstand nieuwe situatie	9.16 5.16 2.10 0.80 0.80 2.10 1.82 4.60 5.00 5.82 10.64 23.69
Hoogte bestaande situatie	11.11 11.11 11.09 11.19 11.23 11.31 11.43 11.46 11.59 11.65 11.77 12.27 12.43 12.53 12.70 12.84 13.15 13.33 13.43 13.49 13.52 13.52 13.55 13.48 12.98 11.17 11.17 11.17 11.01 10.96 10.85 10.45 9.77 9.63 9.62 9.53 9.55 9.47 9.47
Afstand bestaande situatie	-50.00 -48.35 -47.23 -42.47 -39.20 -35.79 -29.73 -28.23 -21.55 -20.20 -18.43 -11.80 -10.03 -8.96 -6.91 -5.46 -2.37 0.00 1.43 2.78 4.74 6.20 7.58 8.71 9.88 12.98 14.36 15.65 16.94 18.31 19.47 21.70 23.99 25.05 35.31 38.08 48.65 50.00

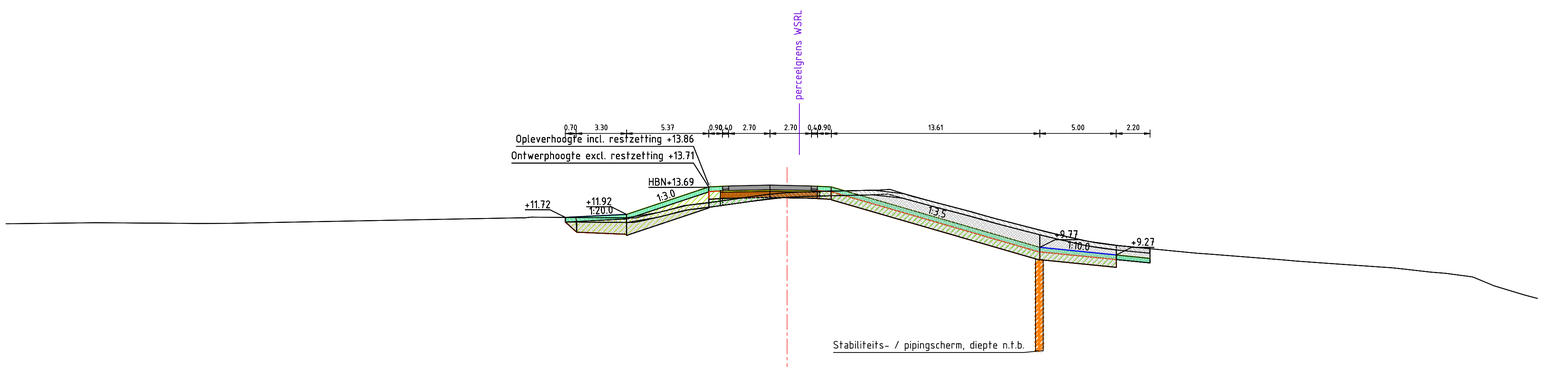

Dwarsprofiel DT059.+0
Schaal 1:200

Hoogte nieuwe situatie	+11.72 +11.92 +13.71 +13.78 +13.96 +13.78 +13.71 +13.83 +9.77 +9.27
Afstand nieuwe situatie	13.48 9.48 4.11 2.80 2.80 4.11 0.11 2.99 1.35 1.35 2.99 3.89 17.59 22.58
Hoogte bestaande situatie	11.31 11.35 11.33 11.37 11.35 11.33 11.34 11.69 11.73 11.70 11.73 12.17 12.48 12.61 12.88 13.25 13.35 13.39 13.44 13.46 13.49 13.55 13.10 12.08 11.69 10.76 10.23 10.05 9.46 9.32 8.95 8.78 8.53 8.43 8.15 7.90 7.32 6.66 6.43
Afstand bestaande situatie	-50.00 -47.90 -44.02 -42.87 -40.06 -37.64 -35.60 -26.14 -24.99 -23.41 -21.84 -19.99 -18.85 -17.32 -15.70 -14.28 -10.22 -8.74 -6.88 -5.77 -4.59 -2.79 0.00 1.19 2.13 3.81 5.32 6.45 7.53 9.98 13.86 14.44 18.00 20.39 21.39 27.02 28.59 33.32 35.55 39.98 40.54 43.03 45.25 47.19 49.13 50.00

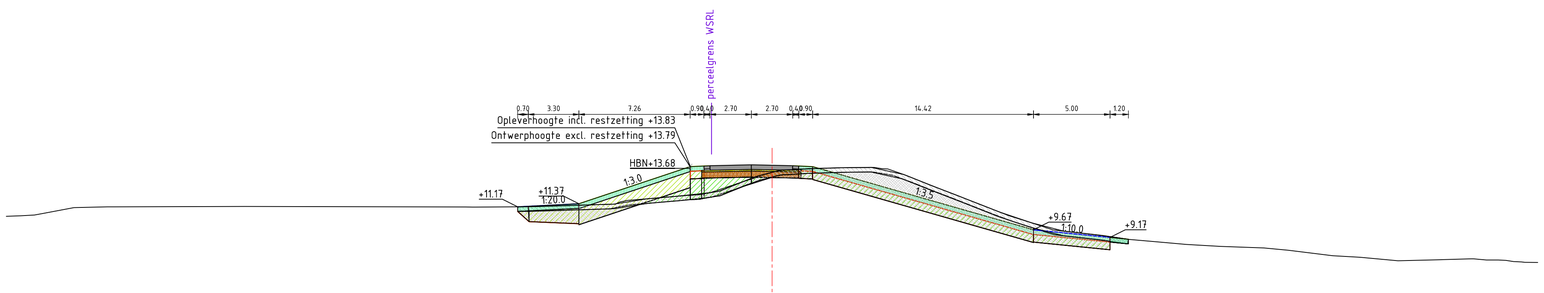

Dwarsprofiel DT059.+95
Schaal 1:200

Hoogte nieuwe situatie	+11.17 +11.37 +13.79 +13.85 +13.85 +13.79 +13.83 +9.67 +9.17
Afstand nieuwe situatie	16.61 12.61 5.35 4.65 4.65 5.35 1.35 1.35 1.35 2.65 17.07 22.07
Hoogte bestaande situatie	10.59 10.59 10.75 11.11 11.17 11.19 11.15 11.17 11.29 11.58 11.99 12.20 13.05 13.42 13.58 13.65 13.70 13.73 13.73 13.64 13.22 12.53 11.89 10.82 10.22 9.66 9.29 9.05 8.90 8.71 8.58 8.49 8.33 7.97 7.87 7.64 7.71 7.77 7.70 7.67 7.57 7.53
Afstand bestaande situatie	-50.00 -49.06 -47.55 -45.58 -42.96 -34.42 -19.39 -15.69 -11.98 -9.49 -4.46 -3.42 -1.33 0.00 1.07 2.36 3.68 4.99 6.22 7.57 8.73 10.38 12.14 14.88 16.65 18.34 21.60 23.29 24.85 27.05 29.36 32.11 33.72 36.64 38.40 40.83 43.63 45.64 46.64 47.93 48.96 50.00

OPMERKINGEN:
Deze profieltekeningen zijn opgesteld als onderbouwing voor het ruimtebeslag en de hoogte van de dijkversterking.
Zoals aangeduid in het Projectplan geldt voor het ontwerp enige mate van flexibiliteit voor de realisatiefase.
Onder andere de materialisering (grondsoort, type bekleding) en het type/dimensies/locatie van de constructies staat nog niet vast

versie	omschrijving	getekend	gecontroleerd	akkoord	datum
2.0	Tweede uitgave	D. Groen	F. van der Ziel	M. de Kant	11-04-2022
1.0	Eerste uitgave	D. Groen	F. van der Ziel	M. de Kant	10-02-2022

opdrachtgever
Waterschap Rivierenland

project
Dijkversterking NederBetuwe

omschrijving
Dwarsprofielen
De Snor

Waterschap Rivierenland

Royal HaskoningDHV
Enhancing Society Together
Haskoning DHV Nederland B.V.
Residence & Maritime NL

documentstatus	documentversie
DO	2.0

projectnummer / tekeningnummer
BF6777-RDH-YP-DG-C-2001

formaat	schaal	fase	bladnr.	van
A0	1:200	Planuitwerking	6	20

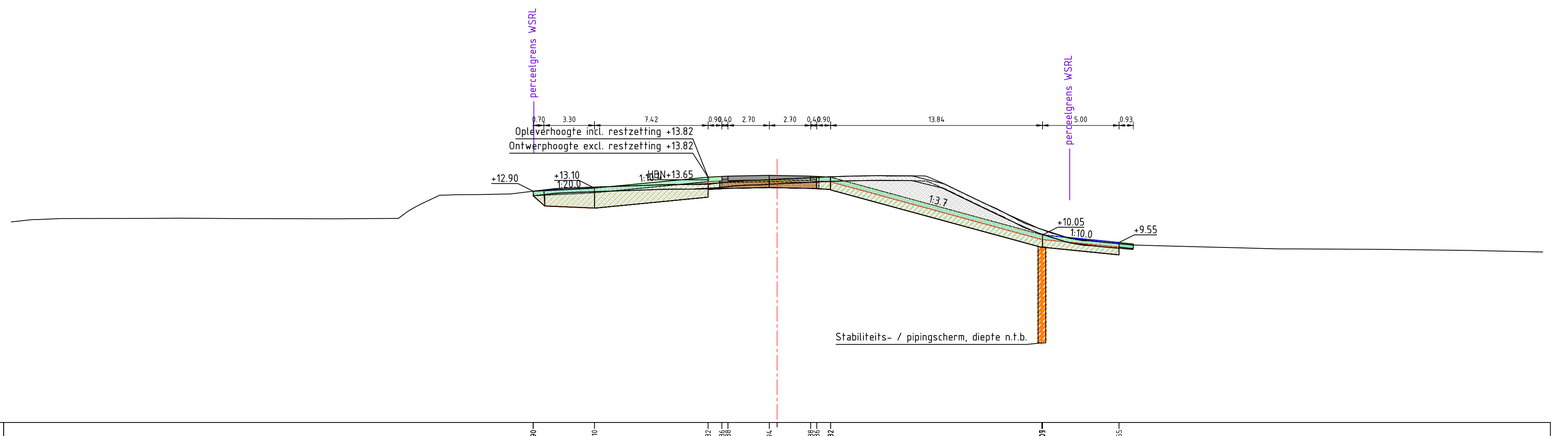

Dwarsprofiel DT060.+10
Schaal 1:200

Hoogte nieuwe situatie	+12.90 +13.10 +13.82 +13.82 +13.82 +13.94 +13.82 +13.82 +13.82 +10.05 +9.55
Afstand nieuwe situatie	5.92 11.92 13.10 4.50 3.00 3.00 6.50 2.70 2.00 2.00 3.50 19.33 22.33
Hoogte bestaande situatie	10.89 11.05 11.12 11.13 11.15 11.11 11.00 11.12 12.08 12.64 12.61 12.69 12.73 13.08 13.13 13.17 13.21 13.34 13.55 13.42 13.56 13.61 13.68 13.75 13.82 13.88 13.91 13.92 13.90 13.85 13.36 12.07 10.84 10.39 9.85 9.66 9.39 9.36 9.24 9.20 9.16 9.14 9.13 9.12 9.10 9.04 9.03 8.93
Afstand bestaande situatie	-50.00 -48.33 -46.75 -40.97 -38.96 -35.65 -28.93 -24.72 -23.21 -22.03 -20.92 -19.40 -17.38 -14.50 -13.08 -11.92 -10.74 -6.22 -4.98 -3.97 -2.63 -1.25 0.00 1.58 2.92 4.66 5.80 6.85 8.82 9.82 10.96 13.64 16.10 17.32 19.00 20.40 23.24 24.47 28.55 30.28 31.72 32.82 33.87 36.69 39.97 44.56 45.62 50.00

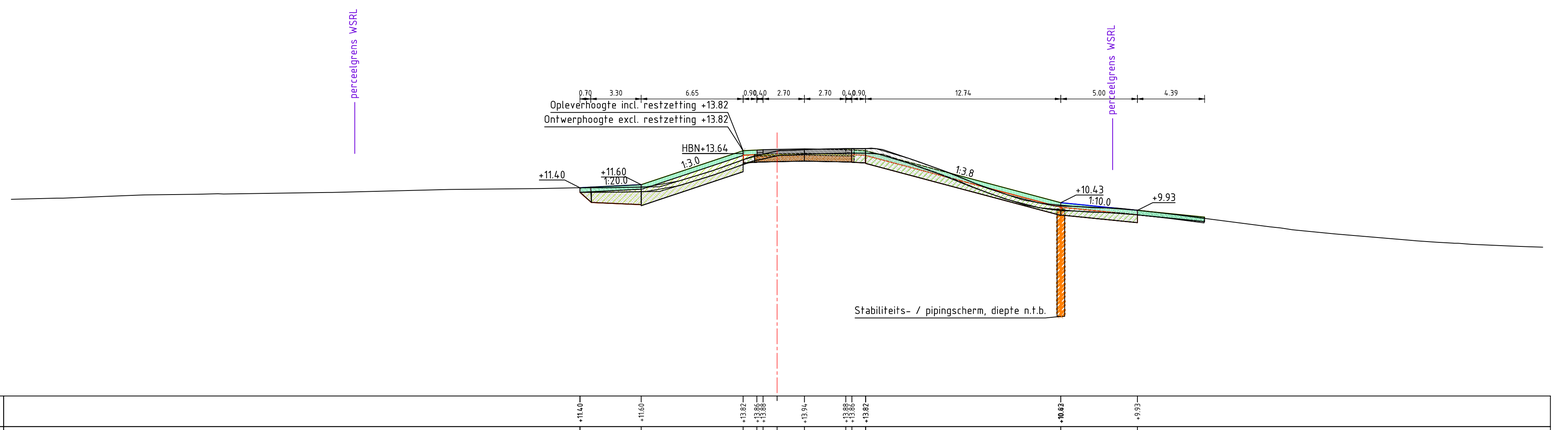

Dwarsprofiel DT061.+0
Schaal 1:200

Hoogte nieuwe situatie	+11.40 +11.60 +13.82 +13.82 +13.82 +13.94 +13.82 +13.82 +13.82 +10.07 +9.93
Afstand nieuwe situatie	12.87 8.87 2.71 0.31 0.31 1.79 4.38 5.79 18.33 23.53
Hoogte bestaande situatie	10.64 10.72 10.83 10.93 10.98 10.95 11.10 11.29 11.35 11.40 11.40 11.41 11.05 12.64 13.09 13.42 13.86 13.90 13.93 13.96 13.86 13.86 13.16 12.29 11.44 10.62 10.22 10.19 10.10 10.07 9.73 9.65 9.36 8.85 8.65 8.38 7.86 7.84 7.78 7.70 7.64 7.59 7.55 7.52
Afstand bestaande situatie	-50.00 -46.61 -43.96 -41.31 -37.84 -36.14 -29.60 -21.40 -15.44 -13.11 -11.20 -7.64 -4.05 -3.86 -2.81 -1.60 0.00 2.01 3.00 4.41 5.36 6.90 9.05 11.51 13.40 16.01 18.06 19.28 20.65 22.26 24.93 25.99 28.24 32.19 33.67 36.44 44.13 43.07 44.15 45.31 46.87 48.04 49.14 49.91 50.00

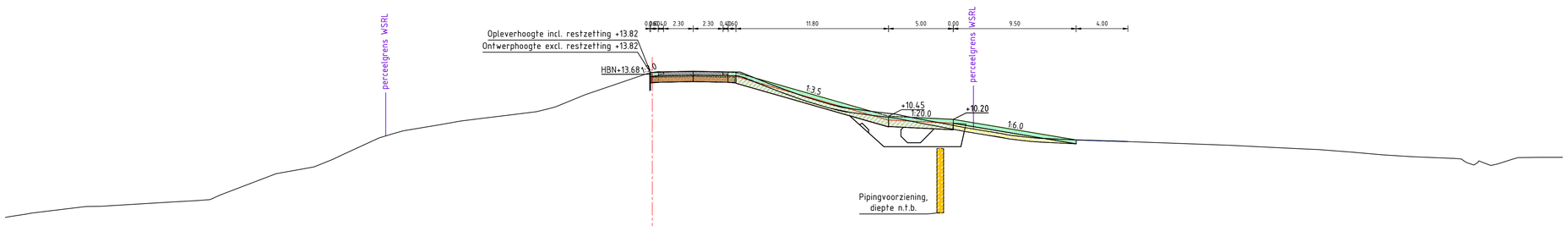

Dwarsprofiel DT061.+97
Schaal 1:200

Hoogte nieuwe situatie	+13.82 +13.82 +13.92 +10.51 +10.45 +10.20 +9.85 +8.62 +8.49
Afstand nieuwe situatie	0.19 0.19 3.17 5.47 6.47 15.23 18.23 23.27 24.25 32.77 36.77
Hoogte bestaande situatie	2.64 2.72 2.91 3.40 3.49 3.88 3.94 4.35 6.01 6.58 7.54 8.77 9.33 9.79 10.06 10.38 10.52 10.79 11.11 12.14 12.91 13.83 13.89 13.90 13.88 13.85 13.03 12.52 11.98 11.33 11.04 10.99 10.74 10.62 10.39 10.12 9.63 9.43 9.10 8.99 8.78 8.66 8.60 8.56 8.40 8.34 8.21 8.02 7.93 7.81 7.63 7.41 7.32 7.20 6.81 6.65 7.12 7.27 7.27
Afstand bestaande situatie	-50.00 -49.49 -47.98 -43.76 -42.83 -37.95 -35.99 -33.43 -29.07 -26.03 -23.79 -21.11 -19.24 -16.42 -14.85 -12.97 -11.20 -8.94 -7.47 -5.05 -2.81 0.00 1.13 2.20 3.33 4.65 5.94 8.88 10.20 11.69 13.85 15.30 16.37 17.52 18.76 19.81 21.21 23.81 25.00 26.95 28.28 29.69 31.83 33.12 34.45 36.87 40.69 44.63 48.18 50.45 51.48 54.12 56.44 58.70 61.75 62.93 64.80 66.46 68.63 70.36

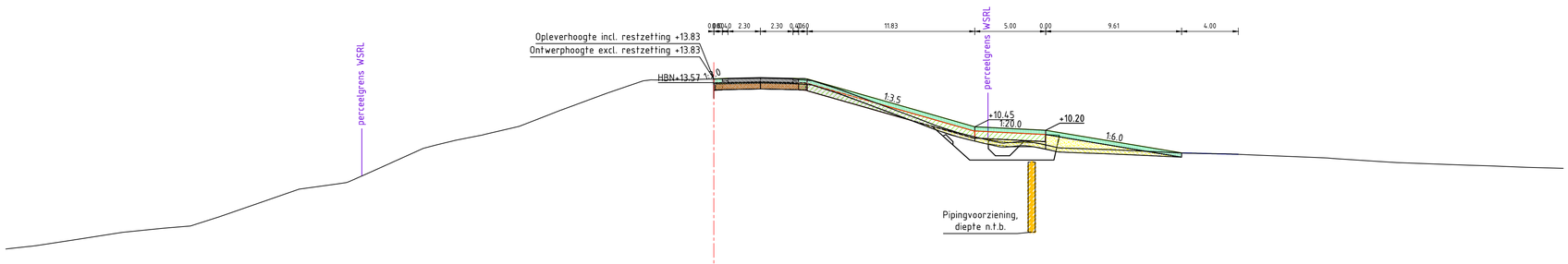

Dwarsprofiel DT063.+0
Schaal 1:200

Hoogte nieuwe situatie	+13.83 +13.83 +13.93 +10.51 +10.45 +10.20 +9.85 +8.60 +8.50
Afstand nieuwe situatie	0.00 0.00 3.30 5.40 6.40 15.40 18.44 23.44 24.42 33.04 37.04
Hoogte bestaande situatie	1.88 2.05 2.42 2.98 3.28 3.43 4.08 6.04 6.57 7.26 8.48 9.18 9.49 9.93 10.51 10.90 11.68 12.89 13.70 13.75 13.77 13.80 13.83 13.88 13.88 13.84 13.06 11.18 10.42 9.83 9.49 9.29 9.42 9.86 8.98 8.82 8.73 8.58 8.52 8.41 8.28 8.21 7.99 7.92 7.18 7.13 7.69 7.58 7.54
Afstand bestaande situatie	-50.00 -47.99 -45.34 -41.16 -38.81 -36.97 -34.92 -29.28 -25.75 -24.18 -21.49 -19.54 -18.24 -16.19 -13.67 -12.66 -10.63 -7.36 -4.98 -3.65 -2.62 -1.36 0.00 1.47 2.60 4.26 5.39 8.98 14.09 15.98 18.04 19.43 20.44 21.70 23.84 24.26 28.20 30.25 33.43 36.54 37.76 42.42 43.74 47.00 48.23 51.84 53.25 54.69 57.46 60.00

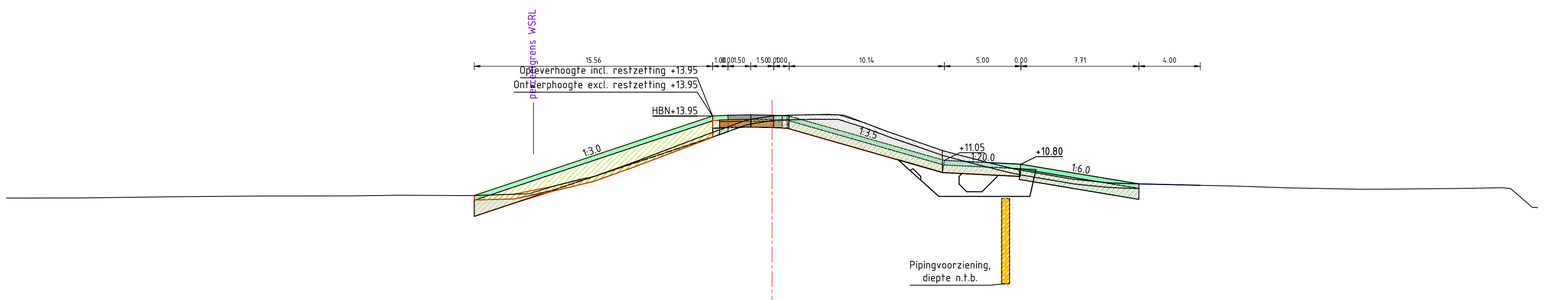

Dwarsprofiel DT067.+0
Schaal 1:200

Hoogte nieuwe situatie	+8.76 +13.95 +14.00 +14.03 +14.00 +13.95 +11.11 +11.05 +10.80 +10.45 +9.52 +9.42
Afstand nieuwe situatie	19.44 3.88 2.88 1.38 0.12 1.12 8.21 11.25 16.25 17.24 23.96 27.96
Hoogte bestaande situatie	8.59 8.60 8.68 8.73 8.73 8.77 8.78 8.75 8.93 9.42 9.99 11.09 12.84 13.25 13.69 13.95 14.05 14.01 13.53 13.01 11.68 11.00 10.46 9.88 9.53 9.53 9.44 9.37 9.26 9.18 9.16 9.17 9.23 9.22 9.23 9.26 9.23 8.35 7.86
Afstand bestaande situatie	-50.00 -45.96 -38.59 -33.14 -27.55 -24.64 -22.63 -19.73 -15.75 -14.00 -11.67 -8.60 -3.98 -2.88 -1.62 0.00 3.60 4.69 5.91 7.31 11.15 13.75 15.94 19.29 22.00 23.56 26.95 30.48 33.63 37.55 38.57 40.24 43.66 44.72 45.84 47.16 48.23 49.22 50.00

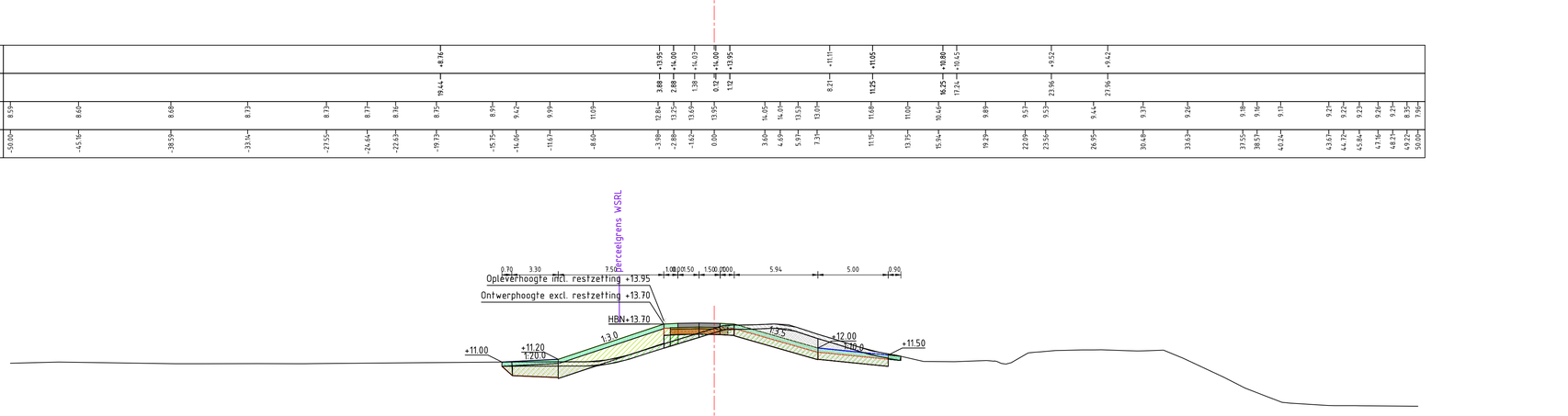

Dwarsprofiel DT069.+0
Schaal 1:200

Hoogte nieuwe situatie	+11.00 +11.20 +13.70 +13.95 +13.78 +13.70 +12.00 +11.50
Afstand nieuwe situatie	15.08 11.08 3.58 2.58 1.07 0.43 1.42 7.37 12.37
Hoogte bestaande situatie	10.91 11.00 10.88 10.88 10.89 10.89 10.89 11.01 11.02 11.30 12.57 13.04 13.40 13.63 13.73 13.21 12.56 11.80 11.46 11.04 11.03 11.11 10.91 11.59 11.82 11.86 11.87 11.80 11.80 11.85 11.28 9.92 9.16 8.52 8.14 7.91 7.90 7.86
Afstand bestaande situatie	-50.00 -46.57 -38.27 -36.33 -32.38 -29.59 -28.46 -13.62 -8.25 -6.71 -2.71 -1.15 0.00 1.75 4.39 6.63 8.76 11.94 12.99 14.88 17.08 19.35 20.39 22.88 24.26 26.11 27.50 29.47 30.52 31.92 33.39 36.22 37.71 39.34 40.34 43.66 45.56 50.00

OPMERKINGEN:
Deze profieltekeningen zijn opgesteld als onderbouwing voor het ruimtebeslag en de hoogte van de dijkversterking.
Zoals aangeduid in het Projectplan geldt voor het ontwerp enige mate van flexibiliteit voor de realisatiefase.
Onder andere de materialisering (grondsoort, type bekleding) en het type/dimensies/locatie van de constructies staat nog niet vast

versie	omschrijving	getekend	gecontroleerd	akkoord	datum
3.0	Derde uitgave	D. Groen	I. Hergarden	M. de Kant	01-09-2022
2.0	Tweede uitgave	D. Groen	F. van der Ziel	M. de Kant	11-04-2022
1.0	Eerste uitgave	D. Groen	F. van der Ziel	M. de Kant	10-02-2022

opdrachtgever
Waterschap Rivierenland

project
Dijkversterking NederBetuwe

omschrijving
Dwarsprofielen
De Snor

Waterschap Rivierenland

Royal HaskoningDHV
Haskoning Nederland B.V.
Nederlandse & Maritieme WL

documentstatus	documentversie
DO	3.0

projectnummer / tekeningnummer
BF6777-RDH-YP-DG-C-2001

formaat	schaal	fase	bladnr.	van
A0	1:200	Planuitwerking	7	20

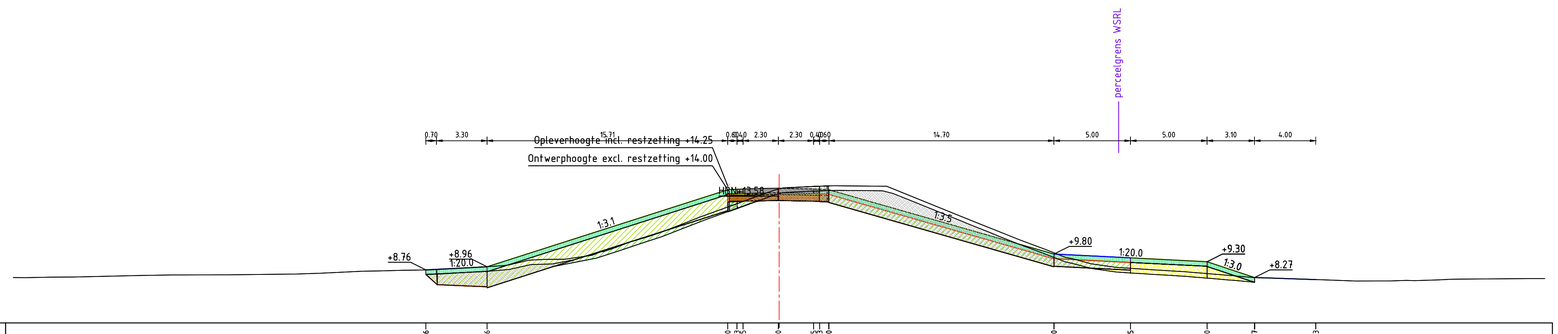

Dwarsprofiel DT071.+0
Schaal 1:200

Hoogte nieuwe situatie	+8.76 +8.96 +14.00 +14.02 +14.05 +14.10 +14.15 +14.05 +14.00 +9.80 +9.55 +9.30 +8.27 +8.13
Afstand nieuwe situatie	23.06 19.06 3.35 2.75 2.55 0.05 2.75 2.55 3.25 17.95 22.95 27.95 31.05 35.05
Hoogte bestaande situatie	8.24 8.26 8.29 8.30 8.40 8.43 8.44 8.50 8.55 8.60 8.65 8.74 8.80 8.89 8.99 9.10 9.40 9.45 9.63 9.64 9.97 10.58 11.22 11.64 12.19 13.65 14.05 14.14 14.22 14.26 14.22 11.93 10.73 10.11 9.58 9.14 8.98 8.79 8.65 8.30 8.25 8.15 8.11 8.04 8.05 8.06 8.11 8.14 8.20 8.20
Afstand bestaande situatie	-50.00 -49.34 -47.54 -46.07 -41.67 -38.77 -36.02 -31.08 -30.00 -27.15 -26.08 -23.76 -22.15 -20.52 -18.74 -17.58 -16.32 -15.37 -13.98 -12.77 -11.40 -9.73 -7.67 -6.69 -5.22 -1.20 0.00 1.13 2.31 3.54 7.03 12.64 15.68 17.33 18.72 20.37 21.63 24.11 26.47 29.63 30.70 34.62 35.64 37.68 39.97 41.55 43.88 44.73 48.95 50.00

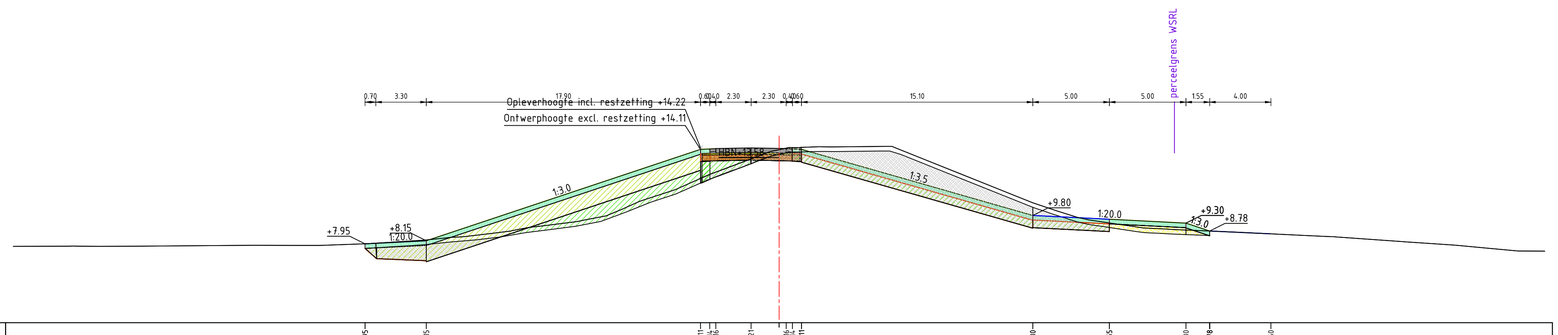

Dwarsprofiel DT072.+0
Schaal 1:200

Hoogte nieuwe situatie	+7.95 +8.15 +14.11 +14.14 +14.16 +14.21 +14.16 +14.14 +14.11 +9.80 +9.55 +9.30 +8.78 +8.60
Afstand nieuwe situatie	27.03 23.03 5.13 4.53 4.13 1.83 0.63 0.61 1.47 16.57 21.57 26.57 28.12 32.12
Hoogte bestaande situatie	7.78 7.79 7.79 7.79 7.82 7.84 7.85 7.84 7.84 7.92 7.99 8.19 8.34 8.41 8.61 8.78 9.01 9.13 9.50 9.77 10.20 10.83 11.60 12.65 12.65 13.20 14.09 14.23 14.29 14.28 14.31 10.63 10.11 9.68 9.30 9.09 8.91 8.83 8.71 8.49 8.42 8.09 7.86 7.64 7.48 7.41
Afstand bestaande situatie	-50.00 -45.71 -44.31 -41.90 -38.80 -35.53 -34.20 -31.78 -29.93 -27.65 -26.22 -23.13 -22.14 -20.61 -18.94 -17.58 -16.36 -15.35 -12.78 -11.29 -10.25 -8.78 -6.78 -4.59 -2.60 0.00 1.13 2.60 3.65 7.02 16.57 18.18 19.41 21.65 23.18 25.33 27.13 29.71 34.41 35.71 40.75 44.14 46.59 48.25 50.00

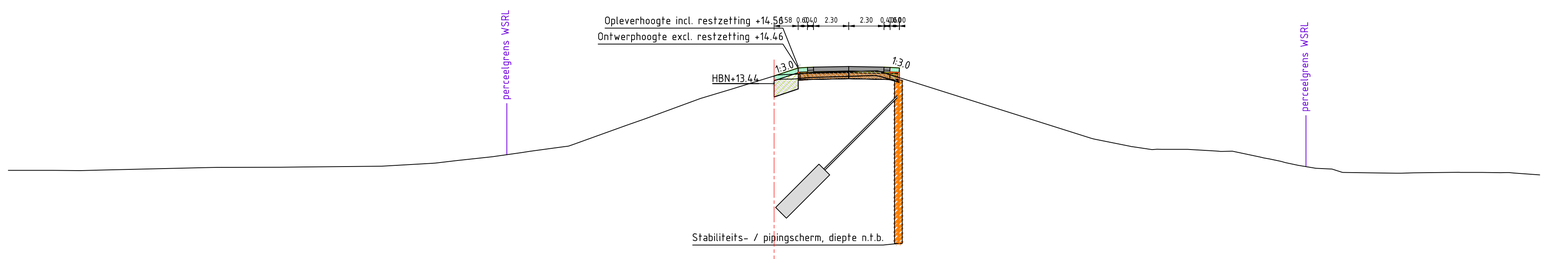

Dwarsprofiel DT074.+0
Schaal 1:200

Hoogte nieuwe situatie	+13.94 +14.46 +14.49 +14.51 +14.56 +14.53 +14.50 +14.46
Afstand nieuwe situatie	0.00 1.58 2.38 2.58 4.88 7.38 7.58 8.18
Hoogte bestaande situatie	7.78 7.78 7.76 7.79 7.95 7.93 7.98 7.99 8.05 8.24 8.41 8.66 9.02 9.48 10.13 11.12 12.47 13.09 13.94 14.04 14.14 14.17 14.27 9.86 9.36 9.13 9.14 9.03 9.03 8.64 8.39 8.11 7.93 7.88 7.59 7.62 7.65 7.64 7.62 7.41
Afstand bestaande situatie	-50.00 -47.00 -45.29 -44.03 -37.57 -36.35 -32.22 -30.39 -25.63 -22.12 -20.76 -18.39 -15.94 -13.08 -9.60 -8.48 -4.79 -2.76 0.00 1.12 2.38 3.41 6.76 20.74 23.20 24.69 27.00 28.88 29.92 31.73 33.11 34.22 35.37 36.44 40.59 41.76 44.73 46.23 47.45 50.00

OPMERKINGEN:
Deze profieltekeningen zijn opgesteld als onderbouwing voor het ruimtebeslag en de hoogte van de dijkversterking.
Zoals aangeduid in het Projectplan geldt voor het ontwerp enige mate van flexibiliteit voor de realisatiefase.
Onder andere de materialisering (grondsoort, type bekleding) en het type/dimensies/locatie van de constructies staat nog niet vast

versie	omschrijving	getekend	gecontroleerd	akkoord	datum
2.0	Tweede uitgave	D. Groen	F. van der Ziel	M. de Kant	11-04-2022
1.0	Eerste uitgave	D. Groen	F. van der Ziel	M. de Kant	10-02-2022

opdrachtgever
Waterschap Rivierenland

project
Dijkversterking NederBetuwe

omschrijving
Dwarsprofielen
De Snor

Waterschap Rivierenland

Royal HaskoningDHV
Sharing Solutions Together
HaskoningDHV Nederland B.V.
Buildings & Maritime NL

formaat	schaal	fase	bladnr.	van	documentstatus	documentversie
A0	1:200	Planuitwerking	8	20	DO	2.0

projectnummer / tekeningnummer
BF6777-RDH-YP-DG-C-2001

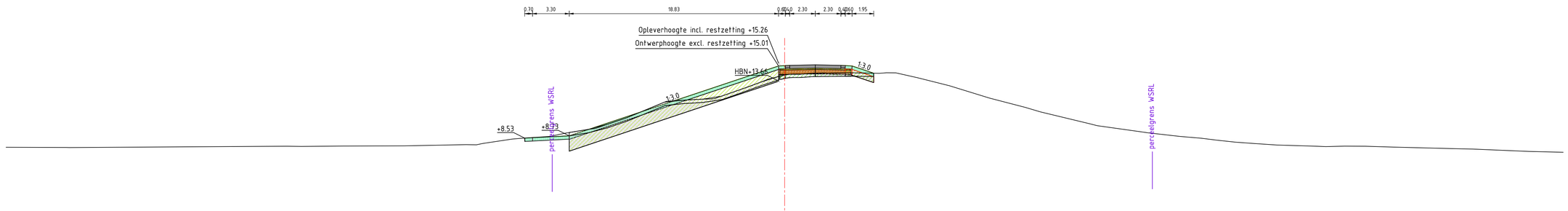

Dwarsprofiel DT075.
Schaal 1:200

Hoogte nieuwe situatie	+8.53 +8.73 +15.01 +15.06 +15.11 +15.16 +15.26 +15.10 +15.06 +15.01 +14.36
Afstand nieuwe situatie	22.36 19.36 0.54 0.04 0.00 0.04 2.76 5.00 5.00 6.08 8.01
Hoogte bestaande situatie	7.70 7.68 7.69 7.79 7.80 7.78 7.82 7.84 7.95 8.00 8.52 8.68 9.00 9.32 9.72 10.35 11.85 11.93 12.01 12.06 13.10 13.83 14.19 14.21 14.34 14.34 14.39 14.36 14.39 13.95 13.51 13.23 12.11 11.28 10.89 9.80 9.03 8.68 8.52 8.35 8.34 8.05 7.91 7.80 7.80 7.80 7.73 7.57 7.33 7.26
Afstand bestaande situatie	-78.00 -64.36 -62.92 -46.44 -44.68 -43.45 -39.34 -34.20 -28.63 -27.15 -23.59 -22.11 -19.59 -17.59 -14.06 -14.21 -10.16 -9.07 -7.83 -6.33 -3.09 -1.44 0.00 1.09 2.46 3.97 5.42 8.11 9.15 11.96 13.72 14.82 18.43 21.64 23.00 27.51 32.52 35.54 37.45 38.81 40.54 42.27 44.24 47.82 50.37 52.18 54.69 61.00 66.92 70.00

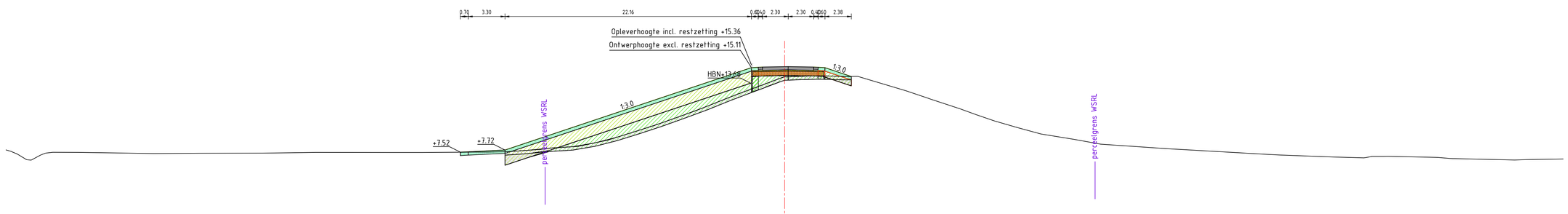

Dwarsprofiel DT077.
Schaal 1:200

Hoogte nieuwe situatie	+7.52 +7.72 +15.11 +15.06 +15.01 +15.11 +15.21 +15.11 +15.06 +15.01 +14.32
Afstand nieuwe situatie	29.14 26.14 2.08 0.02 0.02 0.02 0.32 3.03 3.03 3.62 6.00
Hoogte bestaande situatie	7.73 7.53 6.89 7.27 7.52 7.51 7.41 7.43 7.44 7.41 7.51 7.59 7.59 7.53 7.56 7.66 7.65 7.94 8.04 8.78 9.92 11.23 11.61 13.02 13.53 14.29 14.35 14.31 14.36 14.36 14.36 13.43 13.04 12.34 11.41 10.89 10.32 9.72 9.16 8.61 8.25 7.83 7.33 7.27 7.09 7.02 7.14 7.08 7.03 6.95 6.82 6.86 6.92
Afstand bestaande situatie	-70.00 -69.41 -68.14 -66.89 -65.80 -63.47 -56.71 -52.61 -48.94 -44.34 -42.15 -39.39 -32.59 -27.62 -25.09 -23.62 -21.44 -20.39 -18.57 -15.43 -11.71 -8.05 -4.90 -3.44 -2.07 0.00 1.95 3.00 4.06 5.33 6.37 9.53 10.90 12.97 15.79 17.27 18.87 20.95 23.04 24.09 26.42 28.42 34.53 37.33 44.58 49.30 52.08 53.77 57.80 59.07 60.09 65.64 66.91 70.00

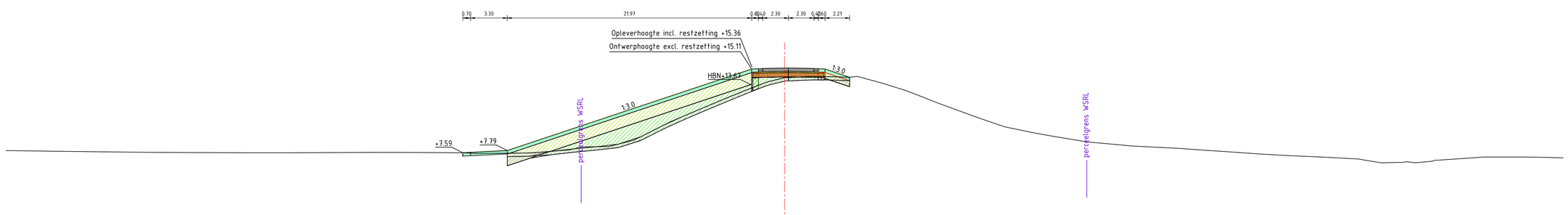

Dwarsprofiel DT079.
Schaal 1:200

Hoogte nieuwe situatie	+7.59 +7.79 +15.11 +15.06 +15.01 +15.11 +15.21 +15.11 +15.06 +15.01 +14.37
Afstand nieuwe situatie	28.93 24.93 2.08 0.02 0.02 0.02 0.34 3.03 3.03 3.64 5.85
Hoogte bestaande situatie	7.78 7.76 7.62 7.60 7.58 7.59 7.65 7.62 7.64 7.60 7.59 7.52 7.56 7.53 7.63 7.86 8.12 8.19 8.30 8.42 10.04 10.70 11.72 12.42 12.53 12.55 13.21 13.14 13.95 14.34 14.42 14.44 14.39 14.44 13.99 13.69 13.41 12.35 11.59 10.19 9.06 8.70 8.42 8.25 8.15 8.06 7.92 7.72 7.54 7.33 7.06 6.93 6.72 6.73 6.79 7.19 7.20 7.19 7.13
Afstand bestaande situatie	-70.00 -69.88 -63.39 -56.43 -51.75 -47.41 -45.23 -39.08 -36.09 -33.47 -31.13 -28.97 -27.54 -23.79 -22.79 -21.44 -19.30 -17.88 -15.80 -13.60 -12.07 -10.29 -7.89 -5.55 -3.21 -1.56 0.00 2.01 3.06 4.16 5.41 6.47 8.56 10.81 12.40 13.78 15.72 17.62 19.78 22.40 23.55 27.16 30.41 32.07 35.41 37.41 40.23 42.40 45.26 48.42 51.60 53.61 55.29 56.37 57.85 62.78 66.41 67.77 70.00

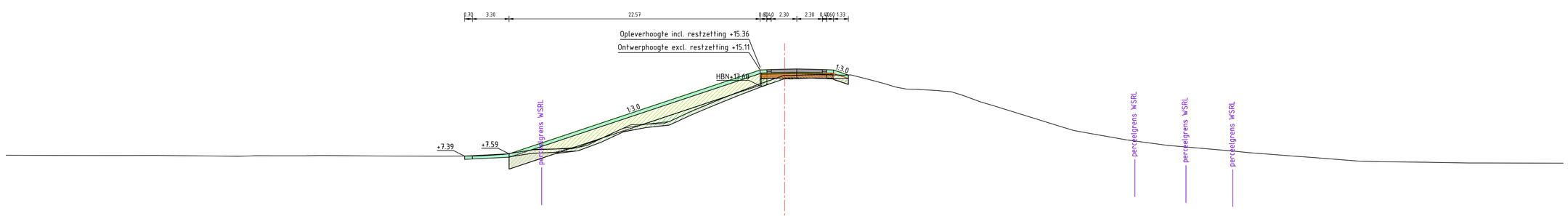

Dwarsprofiel DT081.
Schaal 1:200

Hoogte nieuwe situatie	+7.39 +7.59 +15.11 +15.06 +15.01 +15.21 +15.11 +15.06 +15.01 +14.47
Afstand nieuwe situatie	28.77 24.77 2.08 1.09 1.10 3.03 4.40 5.73
Hoogte bestaande situatie	7.46 7.44 7.44 7.44 7.36 7.39 7.41 7.41 7.42 7.43 7.43 7.39 7.38 7.33 7.39 7.40 7.52 7.99 8.06 8.30 9.63 10.20 10.62 11.59 12.18 12.93 13.88 14.63 14.67 14.69 14.68 14.65 14.26 13.89 13.51 13.33 13.33 13.23 12.95 12.24 11.86 9.99 9.68 8.84 8.39 7.95 7.83 7.69 7.45 7.26 6.93 6.87 6.83 6.76 6.77 6.75
Afstand bestaande situatie	-70.00 -69.88 -66.53 -60.21 -56.50 -49.17 -48.99 -46.99 -45.79 -44.70 -42.92 -41.82 -40.44 -36.95 -34.94 -31.27 -28.59 -27.21 -25.35 -22.33 -19.02 -17.17 -15.06 -13.32 -12.07 -9.97 -7.95 -6.52 -4.69 -2.72 0.00 1.84 2.90 3.97 5.19 7.59 8.97 10.38 11.99 12.98 14.16 15.65 17.59 18.92 24.97 26.07 30.74 34.41 38.96 40.07 41.77 44.88 47.51 51.68 53.67 57.57 61.44 62.92 70.00

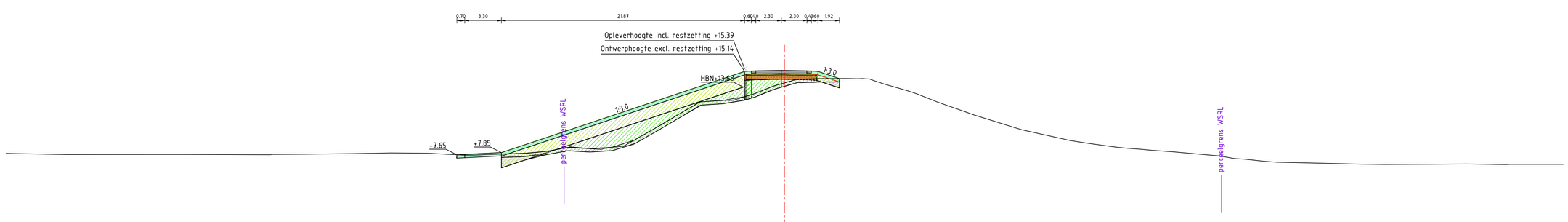

Dwarsprofiel DT083.
Schaal 1:200

Hoogte nieuwe situatie	+7.65 +7.85 +15.14 +15.09 +15.04 +15.14 +15.24 +15.19 +15.14 +14.50
Afstand nieuwe situatie	29.46 25.46 3.59 2.59 2.59 2.59 0.27 2.01 2.01 3.01 4.93
Hoogte bestaande situatie	7.78 7.67 7.68 7.68 7.65 7.71 7.76 7.78 7.82 7.73 7.61 7.68 7.74 7.80 8.08 8.33 8.19 8.30 8.42 10.04 10.70 11.72 12.42 12.53 12.55 13.14 13.82 14.11 14.45 14.44 14.50 14.48 14.44 13.99 13.40 13.11 12.40 11.59 10.19 9.06 8.70 8.42 8.25 8.15 8.06 7.92 7.72 7.54 7.33 7.06 6.89 6.81 6.79 6.80 6.83 6.79 6.79 6.79
Afstand bestaande situatie	-70.00 -69.50 -66.97 -65.33 -59.95 -58.41 -54.98 -53.02 -49.89 -48.36 -47.22 -40.47 -39.41 -31.24 -28.70 -26.80 -24.74 -23.66 -20.72 -19.36 -17.38 -15.73 -14.47 -11.64 -10.48 -8.83 -7.28 -5.75 -4.60 -2.69 -1.09 0.00 1.13 2.39 4.22 5.33 6.55 7.64 9.00 10.75 11.99 13.72 16.04 20.38 25.09 27.19 29.21 30.69 32.05 33.86 34.94 37.22 39.12 40.69 43.36 44.23 48.73 51.81 53.90 58.01 61.39 63.96 65.23 70.00

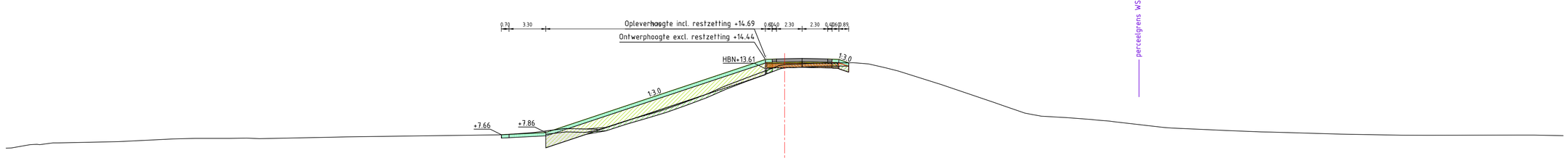

Dwarsprofiel DT085.
Schaal 1:200

Hoogte nieuwe situatie	+7.66 +7.86 +14.44 +14.39 +14.34 +14.39 +14.44 +14.39 +14.34 +14.15
Afstand nieuwe situatie	25.47 21.47 1.72 0.72 0.72 0.72 1.58 3.88 4.88 4.88 5.77
Hoogte bestaande situatie	6.46 6.48 6.77 6.93 7.04 7.12 7.28 7.34 7.34 7.39 7.45 7.47 7.58 7.66 7.73 7.86 8.22 8.20 8.39 9.10 9.85 10.38 11.34 12.01 12.93 13.98 14.11 14.12 14.14 14.15 14.04 13.69 13.41 12.35 10.71 10.29 9.62 9.39 9.29 9.21 9.03 8.89 8.33 8.04 7.92 7.72 7.62 7.61 7.62 7.63 7.63 7.58
Afstand bestaande situatie	-70.00 -69.52 -66.97 -65.33 -59.95 -58.41 -54.98 -53.02 -49.89 -48.36 -47.22 -40.47 -39.41 -31.24 -28.70 -26.80 -24.74 -23.66 -20.72 -19.36 -17.38 -15.73 -14.47 -11.64 -10.48 -8.83 -7.28 -5.75 -4.60 -2.69 -1.09 0.00 1.13 2.39 4.22 5.33 6.55 7.64 9.00 10.75 11.99 13.72 16.04 20.38 25.09 27.19 29.21 30.69 32.05 33.86 34.94 37.22 39.12 40.69 43.36 44.23 48.73 51.81 53.90 58.01 61.39 63.96 65.23 70.00

OPMERKINGEN:
Deze profieltekeningen zijn opgesteld als onderbouwing voor het ruimtebeslag en de hoogte van de dijkversterking.
Zoals aangeduid in het Projectplan geldt voor het ontwerp enige mate van flexibiliteit voor de realisatiefase.
Onder andere de materialisering (grondsoort, type bekleding) en het type/dimensies/locatie van de constructies staat nog niet vast

versie	omschrijving	getekend	gecontroleerd	akkoord	datum
2.0	Tweede uitgave	D. Groen	F. van der Ziel	M. de Kant	11-04-2022
1.0	Eerste uitgave	D. Groen	F. van der Ziel	M. de Kant	10-02-2022

opdrachtgever
Waterschap Rivierenland

project
Dijkversterking NederBetuwe

omschrijving
Dwarsprofielen
Eldik

Waterschap Rivierenland

HaskoningDHV Nederland B.V.
Buiten & Maritime NL

documentstatus	documentversie
DO	2.0

formaat	schaal	fase	bladnr.	van	projectnummer / tekeningnummer
A0	1:200	Planuitwerking	9	20	BF6777-RDH-YP-DG-C-2001

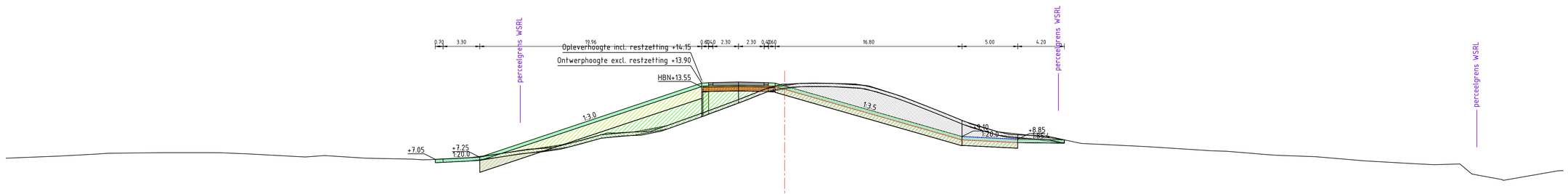

Dwarsprofiel DT087.
Schaal 1:200

Hoogte nieuwe situatie	+7.05 +7.25 +13.90 +13.90 +13.90 +14.00 +13.85 +13.85 +13.90 +8.85 +8.80
Afstand nieuwe situatie	31.41 27.41 7.61 6.65 6.65 4.15 1.85 1.85 0.85 20.95 25.15
Hoogte bestaande situatie	7.15 7.34 7.59 7.65 7.65 7.65 7.60 7.54 7.26 7.39 7.15 7.03 7.02 7.08 7.15 7.29 7.33 7.99 8.08 8.46 8.79 9.42 9.59 9.62 11.25 12.78 13.55 13.82 13.89 13.90 13.89 13.84 13.82 13.65 13.03 12.70 12.08 11.30 10.55 9.54 9.29 9.23 9.14 8.84 8.59 8.38 8.25 8.18 7.99 7.82 7.73 7.59 7.44 7.29 6.92 6.48 6.57 6.48 5.73 5.24 6.03 6.03
Afstand bestaande situatie	-70.00 -65.03 -60.87 -58.94 -55.74 -51.94 -49.98 -48.29 -43.10 -41.36 -37.63 -33.43 -31.98 -30.62 -29.10 -28.09 -26.73 -22.90 -20.82 -19.43 -18.95 -15.05 -13.73 -11.85 -7.29 -3.21 -1.39 0.00 1.74 2.85 3.86 5.06 6.21 7.59 9.52 10.53 12.13 14.10 15.97 19.19 20.23 21.58 23.05 24.95 26.50 28.60 31.33 32.68 37.05 38.31 39.60 42.00 44.26 47.73 52.14 57.13 58.38 60.71 61.79 64.41 68.57 70.00

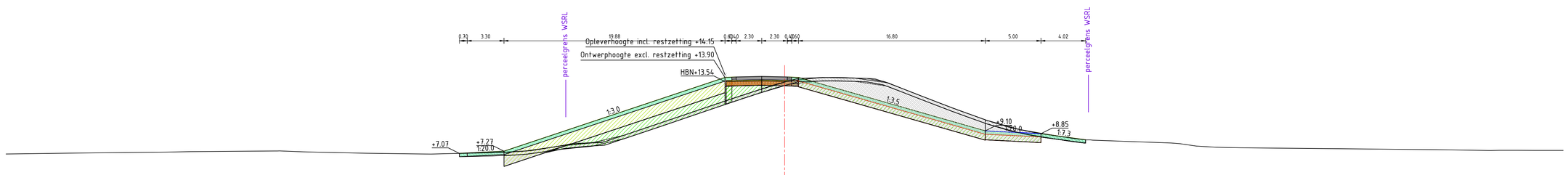

Dwarsprofiel DT089.
Schaal 1:200

Hoogte nieuwe situatie	+7.07 +7.27 +13.90 +13.90 +13.90 +14.00 +13.85 +13.85 +13.90 +8.85 +8.30
Afstand nieuwe situatie	29.23 25.23 5.36 4.36 2.06 0.24 0.24 1.24 23.04 27.06
Hoogte bestaande situatie	7.02 7.10 7.19 7.22 7.29 7.19 7.09 7.01 7.04 7.24 7.33 7.13 7.08 8.13 9.09 10.66 11.05 12.19 12.97 13.49 13.85 13.90 13.90 13.89 13.82 13.80 13.58 12.87 11.15 10.93 10.49 9.99 9.40 8.99 8.43 8.29 8.11 8.01 7.73 7.63 7.58 7.44 7.33 7.35 7.34 7.34
Afstand bestaande situatie	-70.00 -63.59 -55.57 -53.39 -45.23 -42.60 -37.66 -31.79 -30.65 -23.97 -22.76 -20.25 -19.03 -16.17 -13.37 -8.68 -7.55 -4.13 -1.76 0.00 1.29 3.24 4.47 5.52 6.73 7.77 8.77 10.67 13.56 15.70 16.94 18.36 20.30 22.22 25.90 27.14 31.65 34.74 37.02 38.73 41.01 58.54 63.42 65.83 67.46 70.00

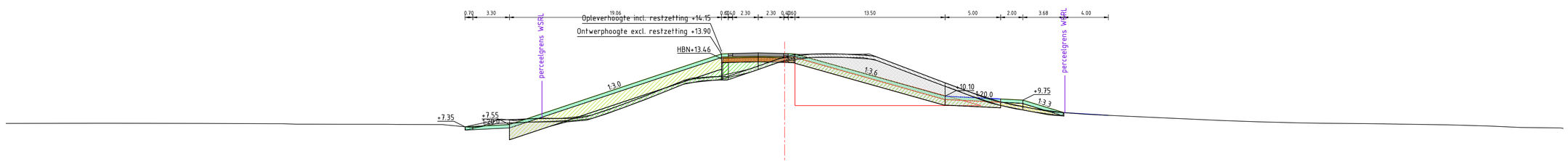

Dwarsprofiel DT091.
Schaal 1:200

Hoogte nieuwe situatie	+7.35 +7.55 +13.90 +13.90 +13.90 +14.00 +13.87 +13.87 +13.90 +10.10 +9.85 +9.75 +9.62 +9.37
Afstand nieuwe situatie	28.74 24.74 5.67 4.67 2.37 0.93 0.93 0.93 14.42 19.42 21.42 25.11 29.11
Hoogte bestaande situatie	7.65 7.66 7.65 7.62 7.58 7.58 7.53 7.53 7.56 7.53 7.29 7.64 8.04 8.05 8.13 8.09 8.25 8.85 10.04 10.55 11.53 11.78 11.86 12.09 12.64 12.99 13.63 13.87 13.90 13.92 13.91 13.91 13.90 13.87 13.85 13.91 13.32 12.69 11.55 10.69 9.81 9.38 9.16 8.73 8.54 8.39 8.14 7.99 7.79 7.75 7.70 7.63 7.63 7.52 7.42 7.29 7.14 7.05
Afstand bestaande situatie	-70.00 -61.22 -52.22 -45.22 -43.56 -42.53 -39.69 -35.85 -34.68 -30.63 -28.11 -26.67 -25.64 -23.28 -21.86 -20.36 -18.83 -17.79 -15.92 -12.74 -11.46 -8.89 -7.57 -5.85 -4.50 -2.89 -1.89 0.00 1.00 2.85 3.87 5.04 6.29 7.57 9.13 11.33 12.69 13.74 16.30 18.42 20.28 21.42 23.88 26.22 28.72 34.09 39.32 42.61 44.33 46.11 48.24 52.25 59.66 63.13 66.98 69.72 70.05

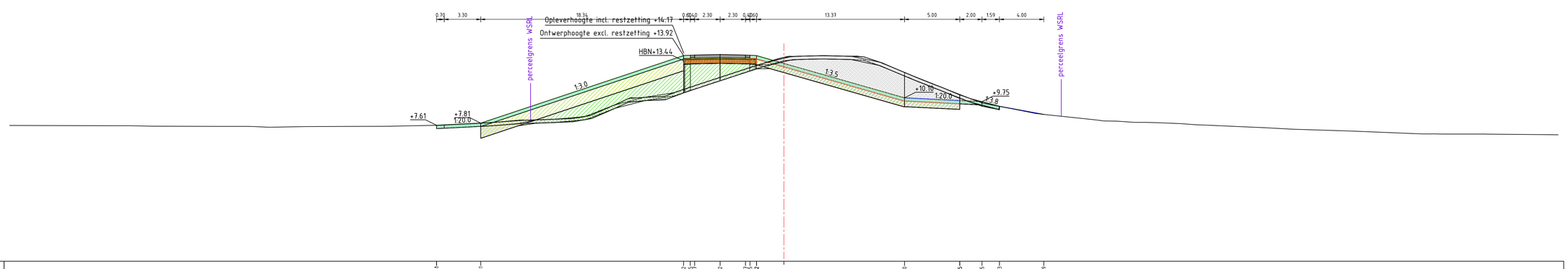

Dwarsprofiel DT093.
Schaal 1:200

Hoogte nieuwe situatie	+7.61 +7.81 +13.92 +13.92 +13.92 +14.02 +13.87 +13.87 +13.92 +10.10 +9.85 +9.75 +9.33 +8.59
Afstand nieuwe situatie	31.41 27.41 9.07 8.07 8.07 5.77 3.47 3.47 2.47 10.90 15.90 17.90 19.49 23.49
Hoogte bestaande situatie	7.60 7.51 7.53 7.51 7.49 7.43 7.41 7.49 7.51 7.52 7.58 7.65 7.86 8.09 8.08 8.25 8.50 9.68 10.09 10.16 10.23 10.65 11.30 12.41 12.97 13.76 13.85 13.89 13.91 13.90 13.85 13.83 13.26 10.90 11.84 12.24 13.73 11.25 10.79 9.85 9.81 9.44 9.04 9.04 8.69 8.69 7.98 7.88 31.72 7.88 7.84 7.76 7.66 7.61 7.49 7.39 7.26 7.10 6.83 6.83 6.82 6.81 6.76 6.75
Afstand bestaande situatie	-70.00 -59.01 -51.11 -51.11 -47.88 -46.54 -44.65 -43.28 -38.90 -35.85 -32.66 -30.38 -26.28 -23.71 -22.28 -18.95 -17.49 -14.77 -13.42 -12.21 -10.78 -9.68 -7.75 -4.36 -2.66 0.00 1.06 2.31 3.55 4.66 5.93 6.93 8.81 12.24 13.73 14.83 17.47 18.64 20.95 22.73 28.24 30.13 31.72 32.72 33.95 35.83 37.18 38.48 41.32 43.48 45.97 50.54 57.59 58.73 59.77 62.61 68.65 70.00

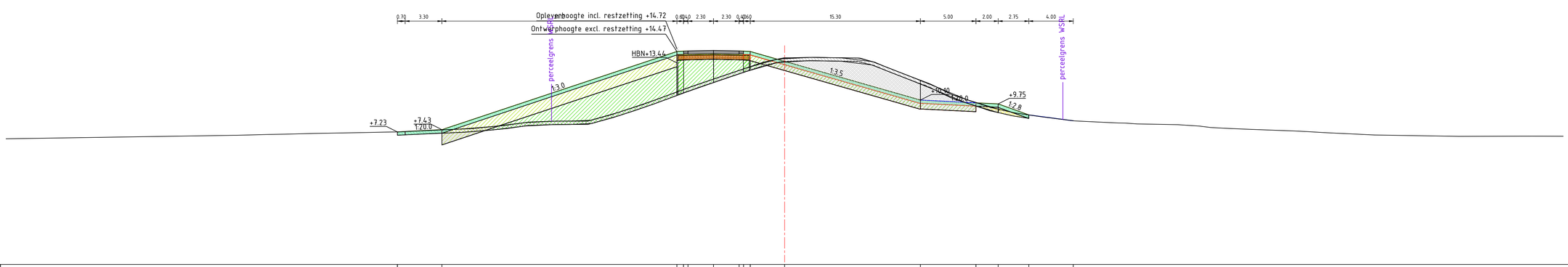

Dwarsprofiel DT095.
Schaal 1:200

Hoogte nieuwe situatie	+7.23 +7.43 +14.47 +14.92 +14.92 +14.57 +14.52 +14.47 +10.10 +9.85 +9.75 +9.76 +9.73
Afstand nieuwe situatie	34.81 30.81 9.69 9.09 8.89 6.39 5.00 3.09 12.21 17.21 19.21 21.95 25.95
Hoogte bestaande situatie	6.69 6.93 7.00 7.03 7.09 7.17 7.22 7.26 7.41 7.53 7.72 7.90 8.12 8.18 8.20 8.20 8.77 9.57 9.95 11.36 13.24 13.63 13.90 13.93 13.95 13.91 13.90 13.87 13.55 13.16 13.14 11.52 10.69 9.44 8.96 8.58 8.38 8.22 8.09 8.03 7.95 7.88 7.75 7.63 7.54 7.47 7.31 7.26 7.17 6.95 6.88 6.83 6.84 6.84
Afstand bestaande situatie	-70.00 -49.29 -46.42 -44.87 -42.30 -37.89 -35.47 -34.09 -30.88 -28.17 -26.39 -24.60 -22.97 -21.36 -20.95 -17.70 -15.62 -13.15 -12.07 -8.26 -2.71 -1.34 0.00 1.89 2.92 4.06 5.25 6.37 7.81 8.96 13.14 15.07 18.50 20.60 23.13 24.74 26.07 28.71 30.00 31.69 35.36 37.28 38.30 40.12 41.68 45.85 47.05 48.45 53.10 57.55 60.62 67.72 70.05

OPMERKINGEN:
Deze profieltekeningen zijn opgesteld als onderbouwing voor het ruimtebeslag en de hoogte van de dijkversterking.
Zoals aangeduid in het Projectplan geldt voor het ontwerp enige mate van flexibiliteit voor de realisatiefase.
Onder andere de materialisering (grondsoort, type bekleding) en het type/dimensies/locatie van de constructies staat nog niet vast

versie	omschrijving	getekend	gecontroleerd	akkoord	datum
2.0	Tweede uitgave	D. Groen	F. van der Ziel	M. de Kant	11-04-2022
1.0	Eerste uitgave	D. Groen	F. van der Ziel	M. de Kant	10-02-2022

opdrachtgever
Waterschap Rivierenland

project
Dijkversterking NederBetuwe

omschrijving
Dwarsprofielen
Eldik

Waterschap Rivierenland

Royal HaskoningDHV
Enhancing Society Together
HaskoningDHV Nederland B.V.
Residence & Maritime NL

formaat	schaal	fase	bladnr.	van	documentstatus	documentversie
A0	1:200	Planuitwerking	10	20	DO	2.0

projectnummer / tekeningnummer
BF6777-RDH-YP-DG-C-2001

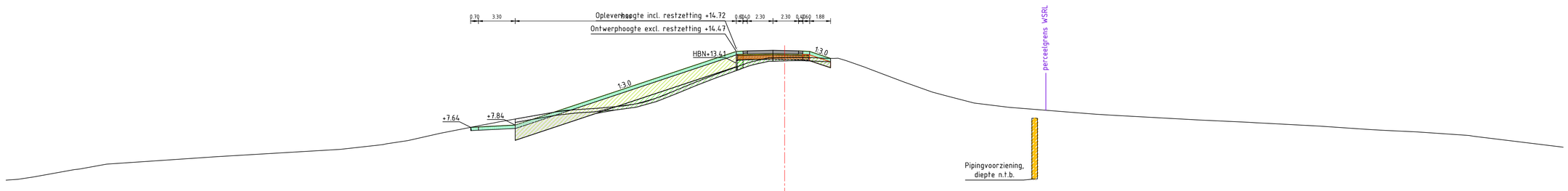

Dwarsprofiel DT097.
Schaal 1:200

Hoogte nieuwe situatie	+7.64; +7.84; +14.47; +14.47; +14.47; +14.57; +13.84; +9.26
Afstand nieuwe situatie	28.22; 24.22; 4.35; 3.35; 3.35; 1.05; 1.25; 2.25; 2.25; 4.13; 22.49
Hoogte bestaande situatie	2.89; 2.97; 3.19; 3.89; 4.34; 4.98; 5.64; 6.00; 6.19; 6.45; 7.19; 7.84; 8.13; 8.59; 9.20; 9.38; 9.41; 9.57; 9.87; 10.75; 11.16; 12.16; 12.58; 13.17; 13.50; 13.88; 13.92; 13.94; 13.99; 13.88; 13.85; 13.03; 12.59; 11.82; 10.89; 10.44; 9.83; 9.55; 9.60; 8.80; 8.72; 8.30; 8.10; 8.00; 7.75; 7.49; 7.37; 7.24; 6.93; 5.88
Afstand bestaande situatie	-70.00; -68.97; -67.52; -63.39; -60.96; -55.38; -39.95; -36.90; -35.79; -33.81; -30.98; -27.24; -25.72; -23.08; -19.27; -16.76; -15.51; -14.45; -12.70; -10.30; -7.86; -6.82; -5.69; -4.16; -3.15; -1.03; 0.00; 1.13; 2.48; 3.73; 4.87; 7.28; 8.42; 10.41; 13.29; 14.58; 17.03; 19.30; 25.41; 27.99; 29.69; 37.24; 41.63; 42.98; 48.08; 52.03; 54.03; 56.76; 61.23; 70.00

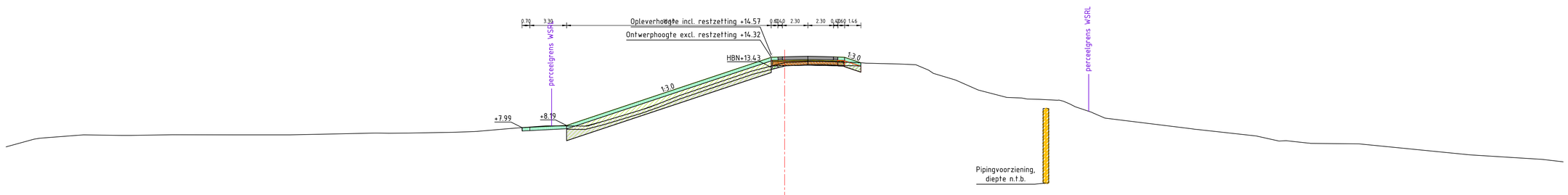

Dwarsprofiel DT099.
Schaal 1:200

Hoogte nieuwe situatie	+7.99; +8.19; +14.32; +14.32; +14.32; +14.57; +13.84; +10.51
Afstand nieuwe situatie	23.60; 19.60; 1.28; 0.80; 0.80; 2.10; 1.40; 1.40; 5.40; 6.84; 23.49
Hoogte bestaande situatie	6.96; 7.08; 7.34; 7.29; 7.39; 7.36; 7.34; 7.34; 7.34; 7.42; 7.50; 7.48; 7.50; 7.58; 7.65; 7.92; 8.16; 8.13; 9.29; 9.88; 11.03; 13.08; 13.52; 13.84; 13.93; 13.97; 13.94; 13.87; 13.85; 13.79; 13.76; 13.73; 13.66; 13.38; 12.28; 11.39; 10.71; 10.66; 10.54; 10.46; 10.19; 9.38; 8.85; 7.89; 7.24; 6.79; 6.64; 6.53; 5.54; 5.13; 4.92
Afstand bestaande situatie	-70.00; -66.54; -63.03; -59.61; -58.36; -55.07; -43.36; -42.89; -44.49; -40.65; -36.84; -35.58; -33.78; -29.86; -27.74; -24.61; -21.30; -17.74; -13.89; -12.22; -9.02; -3.00; -1.26; 0.00; 1.70; 3.11; 4.30; 5.54; 6.67; 7.87; 8.88; 10.25; 11.80; 12.94; 15.38; 17.41; 19.99; 21.33; 22.88; 24.55; 25.64; 27.61; 28.80; 36.56; 42.40; 44.45; 47.01; 51.65; 61.62; 68.12; 70.00

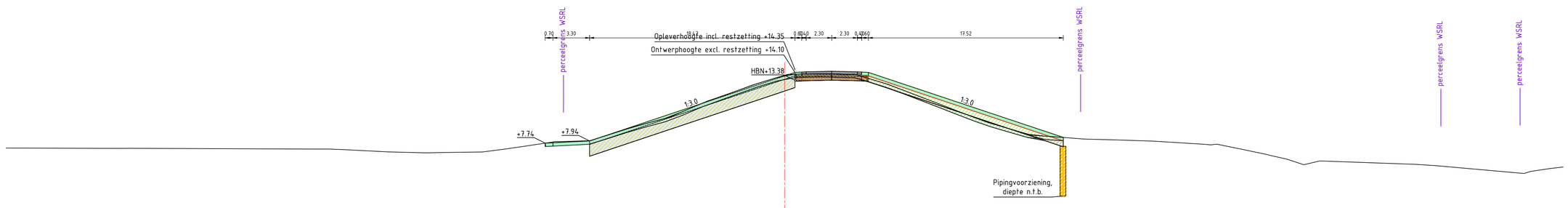

Dwarsprofiel DT101.
Schaal 1:200

Hoogte nieuwe situatie	+7.74; +7.94; +14.10; +14.10; +14.10; +14.20; +14.10; +14.10; +14.10; +8.26
Afstand nieuwe situatie	21.53; 17.53; 0.94; 1.94; 1.94; 4.24; 6.54; 9.34; 9.34; 25.09
Hoogte bestaande situatie	7.33; 7.28; 7.24; 7.22; 7.21; 7.16; 6.96; 6.87; 6.91; 6.95; 7.22; 7.42; 7.88; 8.21; 9.22; 9.53; 10.69; 10.86; 11.53; 12.14; 12.96; 13.84; 13.96; 13.98; 13.97; 13.93; 13.03; 11.04; 10.07; 9.61; 9.07; 8.45; 8.32; 8.12; 8.00; 7.93; 7.63; 7.46; 7.25; 6.73; 6.31; 5.81; 6.15; 5.84; 5.72; 5.02; 5.34; 5.63
Afstand bestaande situatie	-70.00; -58.86; -48.71; -42.57; -40.93; -39.61; -35.67; -32.24; -30.41; -27.16; -25.14; -23.65; -20.26; -16.72; -13.54; -12.38; -10.30; -8.53; -6.84; -5.12; -2.91; 0.00; 1.71; 3.28; 4.42; 5.62; 9.28; 14.48; 17.01; 18.23; 20.07; 22.22; 24.33; 26.05; 29.85; 33.16; 37.82; 38.84; 40.85; 43.34; 45.17; 46.68; 48.12; 56.72; 58.55; 66.48; 67.92; 70.00

OPMERKINGEN:
Deze profieltekeningen zijn opgesteld als onderbouwing voor het ruimtebeslag en de hoogte van de dijkversterking.
Zoals aangeduid in het Projectplan geldt voor het ontwerp enige mate van flexibiliteit voor de realisatiefase.
Onder andere de materialisering (grondsoort, type bekleding) en het type/dimensies/locatie van de constructies staat nog niet vast

versie	omschrijving	getekend	gecontroleerd	akkoord	datum
2.0	Tweede uitgave	D. Groen	F. van der Ziel	M. de Kant	11-04-2022
1.0	Eerste uitgave	D. Groen	F. van der Ziel	M. de Kant	10-02-2022

opdrachtgever
Waterschap Rivierenland

project
Dijkversterking NederBetuwe

omschrijving
Dwarsprofielen
Eldik

Waterschap Rivierenland

Royal HaskoningDHV
Sharing Solutions Together
HaskoningDHV Nederland B.V.
Buildings & Maritime NL

formaat	schaal	fase	bladnr.	van	documentstatus	documentversie
A0	1:200	Planuitwerking	11	20	DO	2.0

projectnummer / tekeningnummer
BF6777-RDH-YP-DG-C-2001

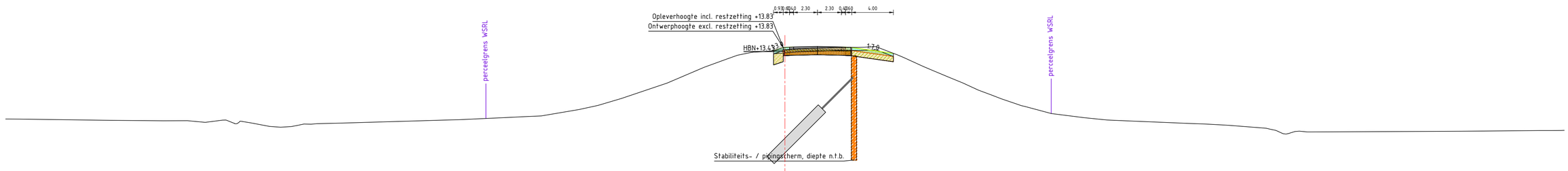

Dwarsprofiel DT102.
Schaal 1:200

Hoogte nieuwe situatie	+13.52 +13.83 +13.86 +13.88 +13.93 +13.93 +13.88 +13.86 +13.83 +13.83 +13.26
Afstand nieuwe situatie	1.09 0.17 0.73 0.83 3.13 5.63 5.83 6.03 10.43
Hoogte bestaande situatie	6.95 6.93 6.82 6.81 6.78 6.78 6.62 6.84 6.74 6.56 6.24 6.19 6.17 6.44 6.49 6.55 6.86 6.90 7.01 7.17 7.24 7.44 7.86 8.26 8.93 10.40 11.92 12.69 13.08 13.39 13.66 13.61 13.70 13.75 13.79 13.84 13.84 13.85 13.91 13.73 12.81 12.01 11.56 10.97 10.41 9.72 9.26 8.42 7.46 7.07 6.81 6.58 6.52 6.46 6.34 6.06 5.81 5.54 5.17 5.70 5.77 5.83 5.84 5.81
Afstand bestaande situatie	-75.06 -73.70 -65.63 -63.96 -59.81 -57.50 -55.79 -53.79 -52.42 -51.30 -49.61 -48.54 -47.52 -46.29 -45.03 -42.57 -32.13 -30.87 -27.32 -25.21 -23.45 -22.25 -19.81 -17.95 -15.72 -11.35 -7.78 -5.66 -4.57 -2.99 -1.81 0.00 1.24 2.45 3.70 4.99 6.40 7.55 8.75 10.16 11.44 13.29 14.36 15.75 17.11 18.62 19.88 22.18 25.64 28.80 30.73 31.44 38.81 40.46 42.64 46.31 47.33 48.65 49.50 50.61 65.02 72.72 73.80 74.83

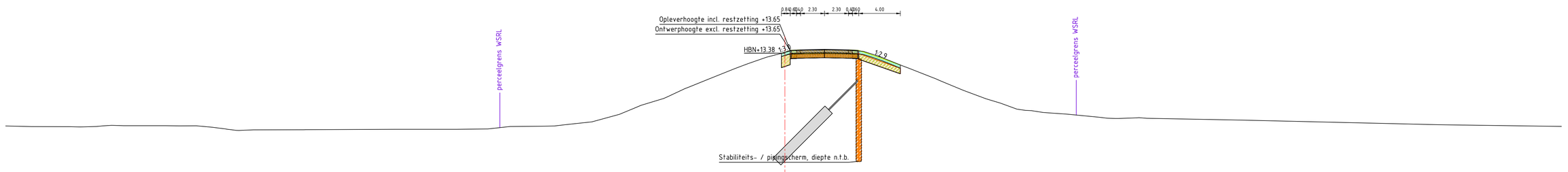

Dwarsprofiel DT104.
Schaal 1:200

Hoogte nieuwe situatie	+13.37 +13.65 +13.68 +13.70 +13.75 +13.70 +13.68 +12.25
Afstand nieuwe situatie	0.34 0.51 1.31 3.81 6.11 7.11 11.11
Hoogte bestaande situatie	6.39 6.33 6.33 6.30 6.34 6.45 6.42 6.42 6.40 6.43 6.24 6.07 5.96 6.02 6.03 6.07 6.07 6.07 6.11 6.34 6.37 6.39 6.53 6.83 7.51 8.37 9.18 10.12 10.92 11.91 12.31 13.00 13.46 13.66 13.70 13.73 13.68 13.56 13.24 12.18 11.01 9.82 9.00 8.59 8.03 7.86 7.68 7.53 7.23 7.11 7.11 6.95 6.53 6.48 6.35
Afstand bestaande situatie	-75.00 -72.52 -68.85 -67.76 -66.26 -64.78 -63.64 -59.61 -58.26 -56.64 -54.89 -53.64 -52.54 -51.15 -45.95 -37.20 -34.21 -31.59 -28.61 -26.27 -23.42 -22.18 -19.72 -18.44 -15.93 -13.86 -11.34 -9.27 -7.18 -4.80 -3.58 -1.77 0.00 1.30 3.23 4.52 5.63 7.54 8.55 11.28 14.28 17.15 19.36 20.74 22.32 23.71 24.86 27.15 30.23 31.99 33.83 44.15 62.97 65.24 74.73

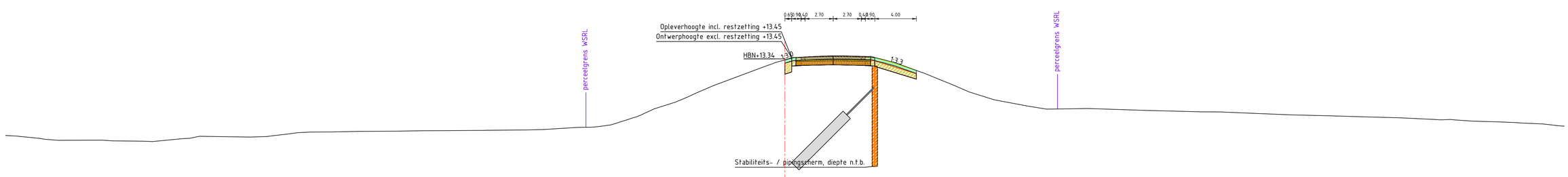

Dwarsprofiel DT106.
Schaal 1:200

Hoogte nieuwe situatie	+13.23 +13.45 +13.50 +13.52 +13.51 +13.57 +13.13 +13.50 +13.45 +12.23
Afstand nieuwe situatie	0.00 0.65 1.55 1.95 4.65 7.35 7.75 8.65 12.65
Hoogte bestaande situatie	5.96 5.83 5.60 5.49 5.44 5.37 5.67 5.88 5.81 5.97 6.23 6.29 6.30 6.36 6.37 6.42 6.44 6.44 6.49 6.55 6.74 6.83 6.98 7.40 7.88 8.59 9.18 10.07 11.05 12.35 13.29 13.44 13.53 13.61 13.62 13.58 13.55 13.29 12.98 11.93 11.13 10.15 9.65 9.32 8.84 8.50 8.53 8.56 8.37 8.24 8.23 8.08 7.94 7.85 7.76 7.66 7.51 7.51 7.50 7.34 7.26 7.22 7.07 6.88 6.85
Afstand bestaande situatie	-75.00 -73.27 -71.24 -69.90 -64.72 -60.87 -57.87 -56.35 -51.68 -49.02 -46.88 -45.65 -43.76 -40.83 -37.48 -34.97 -33.00 -28.81 -24.89 -22.96 -19.74 -17.82 -16.71 -15.42 -13.99 -12.40 -10.52 -8.48 -6.11 -2.65 0.00 1.10 2.26 4.12 5.75 7.03 8.08 9.38 10.52 13.47 15.44 17.74 19.32 21.04 23.13 25.17 27.83 29.09 34.82 40.06 41.85 45.64 48.85 52.44 55.37 59.22 61.14 62.39 64.05 66.25 68.86 70.32 72.96 74.53 75.00

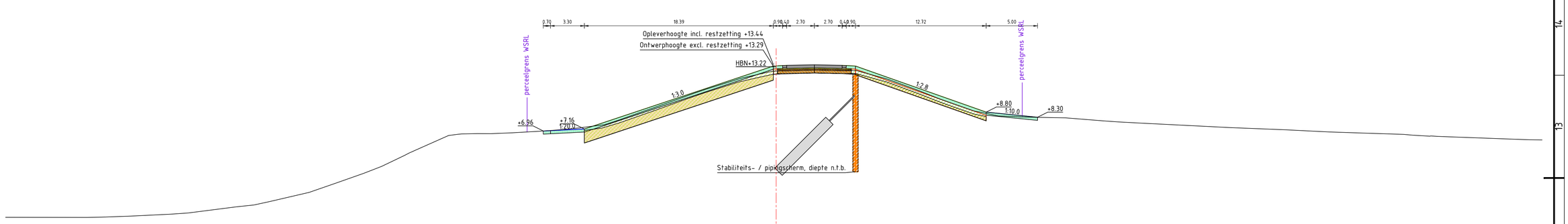

Dwarsprofiel DT108.
Schaal 1:200

Hoogte nieuwe situatie	+5.96 +7.16 +13.29 +13.34 +13.36 +13.41 +13.34 +13.34 +13.29 +8.80 +8.30
Afstand nieuwe situatie	22.61 18.67 0.28 0.67 1.07 3.72 6.61 6.81 7.72 20.43 25.43
Hoogte bestaande situatie	+1.45 -1.45 -1.43 -1.33 -1.14 -1.02 -0.42 -0.24 0.08 0.98 1.88 2.84 3.52 4.82 5.31 6.52 6.68 6.71 6.73 6.79 7.00 7.20 7.38 7.58 8.07 9.20 10.00 10.64 11.04 12.14 12.80 12.83 12.88 12.85 12.86 12.08 10.94 10.09 9.44 8.95 8.43 8.33 8.28 8.24 7.95 7.84 7.72 7.29 7.08 6.87 6.72 6.63 6.45 6.96 6.71 6.09
Afstand bestaande situatie	-75.00 -67.00 -65.66 -62.83 -58.96 -57.24 -52.52 -50.83 -49.35 -45.65 -42.89 -40.05 -38.04 -35.71 -34.61 -31.69 -30.62 -29.07 -27.09 -25.72 -22.16 -19.72 -18.24 -16.72 -15.22 -12.00 -9.76 -7.96 -6.78 -3.22 0.00 1.06 2.86 6.18 7.22 10.59 13.74 15.91 17.59 19.03 21.60 23.99 26.33 28.71 31.96 33.33 35.51 44.16 49.52 53.80 58.43 61.06 63.65 71.90 73.32 74.53

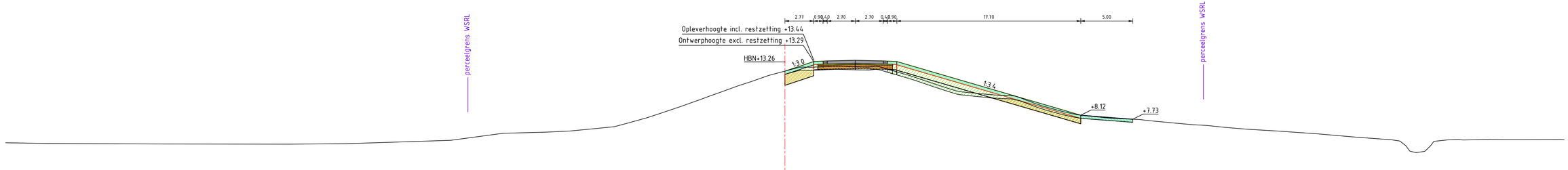

Dwarsprofiel DT110.
Schaal 1:200

Hoogte nieuwe situatie	+12.37 +13.29 +13.34 +13.36 +13.41 +13.34 +13.34 +13.29 +8.12 +7.73
Afstand nieuwe situatie	0.00 2.77 3.37 4.07 6.77 9.47 9.87 10.77 28.47 33.47
Hoogte bestaande situatie	5.40 5.40 5.34 5.33 5.38 5.41 5.70 6.37 6.49 6.60 6.82 7.01 7.40 7.89 8.36 8.95 9.91 10.40 10.95 11.38 11.95 12.37 12.75 12.83 12.77 12.86 12.02 11.65 11.00 10.53 10.27 10.03 9.96 9.49 9.02 8.48 8.16 8.02 7.84 7.70 7.58 7.36 7.24 7.13 7.03 6.71 6.60 6.33 6.00 5.80 5.63 5.41 5.26 5.74 5.77 5.78 5.76 5.76 5.77 5.55
Afstand bestaande situatie	-75.00 -70.86 -59.48 -47.78 -42.23 -39.55 -32.46 -27.13 -22.99 -20.68 -18.37 -16.42 -14.97 -13.22 -11.82 -10.08 -7.39 -6.03 -4.53 -3.19 -1.59 0.00 1.43 4.48 7.86 8.88 11.74 12.89 14.80 16.28 18.08 20.67 22.17 23.46 24.75 26.72 28.15 29.35 31.23 34.11 35.12 38.16 39.25 40.61 41.74 44.51 47.34 51.12 55.03 57.10 59.17 60.34 61.58 63.78 64.40 67.94 68.94 70.57 74.56 75.00

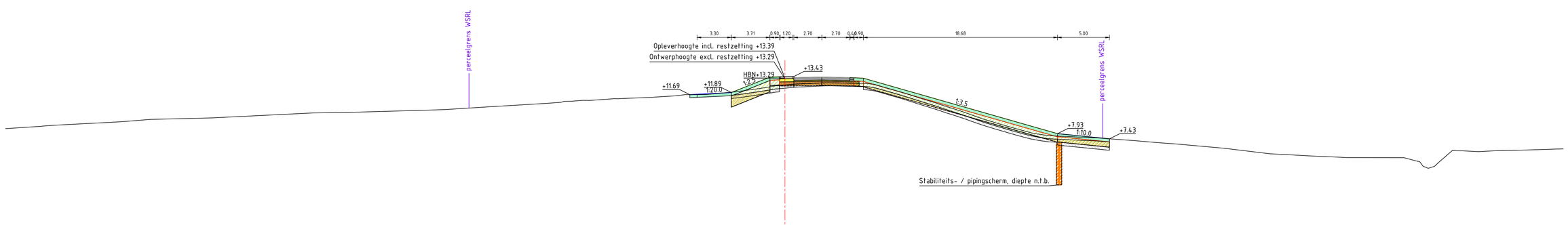

Dwarsprofiel DT112.
Schaal 1:200

Hoogte nieuwe situatie	+11.69 +11.89 +13.37 +13.39 +13.39 +13.33 +13.33 +13.27 +13.27 +7.93 +7.43
Afstand nieuwe situatie	9.16 5.16 1.45 0.05 3.55 6.25 6.65 7.35 7.75 26.33 31.23
Hoogte bestaande situatie	8.41 8.66 8.75 8.98 9.08 9.30 9.45 9.93 9.98 10.19 10.25 10.53 10.73 10.87 10.96 11.05 11.14 11.25 11.33 11.42 11.63 11.69 11.78 11.84 12.01 12.24 12.40 12.61 12.72 12.77 12.84 12.81 12.78 12.68 11.91 11.22 10.90 10.02 9.58 8.96 8.65 8.17 7.90 7.74 7.54 7.25 7.05 6.74 6.58 6.45 5.99 5.92 5.79 5.67 5.62 5.61 5.31 5.38 6.32 6.22 6.30 6.32 6.42 6.45
Afstand bestaande situatie	-75.00 -71.43 -70.27 -65.71 -63.80 -61.09 -55.22 -45.53 -41.99 -34.53 -32.73 -28.28 -25.00 -22.67 -21.54 -20.53 -18.78 -17.14 -15.64 -13.07 -10.06 -8.88 -7.48 -6.01 -4.36 -2.79 -1.69 0.00 1.23 2.44 4.07 5.60 6.88 8.63 11.27 13.45 14.48 17.18 18.41 20.35 21.33 23.12 24.27 25.30 29.69 33.70 36.00 37.60 41.67 42.88 44.67 48.04 50.45 53.19 55.35 59.55 60.70 61.92 64.23 66.31 68.59 70.01 73.33 74.73 75.00

OPMERKINGEN:
Deze profieltekeningen zijn opgesteld als onderbouwing voor het ruimtebeslag en de hoogte van de dijkversterking.
Zoals aangeduid in het Projectplan geldt voor het ontwerp enige mate van flexibiliteit voor de realisatiefase.
Onder andere de materialisering (grondsoort, type bekleding) en het type/dimensies/locatie van de constructies staat nog niet vast

versie	omschrijving	getekend	gecontroleerd	akkoord	datum
3.0	Derde uitgave	D. Groen	I. Hergarden	M. de Kant	01-09-2022
2.0	Tweede uitgave	D. Groen	F. van der Ziel	M. de Kant	11-04-2022
1.0	Eerste uitgave	D. Groen	F. van der Ziel	M. de Kant	10-02-2022

opdrachtgever
Waterschap Rivierenland

project
Dijkversterking NederBetuwe

omschrijving
Dwarsprofielen
Ochten

Waterschap Rivierenland

Royal HaskoningDHV
Royal HaskoningDHV Nederland B.V.
Residence & Maritime NL

formaat	schaal	fase	bladnr.	van	documentstatus	documentversie
A0	1:200	Planuitwerking	12	20	DO	3.0

projectnummer / tekeningnummer
BF6777-RDH-YP-DG-C-2001

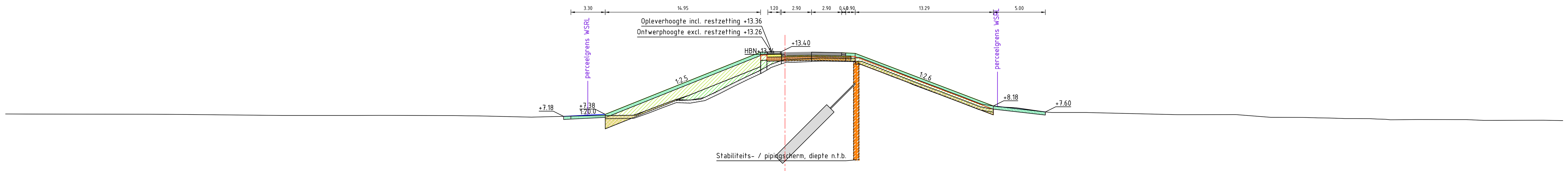

Dwarsprofiel DT114.
Schaal 1:200

Hoogte nieuwe situatie	+7.18 +7.38 +13.26 +13.36 +13.30 +13.28 +13.26 +13.24 +8.18 +7.60
Afstand nieuwe situatie	21.30 17.30 1.25 2.55 5.45 5.85 6.35 6.38 20.04 25.04
Hoogte bestaande situatie	7.41 7.40 7.38 7.37 7.36 7.27 7.26 7.27 7.25 7.23 7.22 7.10 7.21 7.24 7.29 7.98 8.36 8.77 8.75 8.82 9.44 10.07 11.07 11.54 12.19 12.66 12.68 12.80 12.77 12.76 12.30 11.62 10.80 10.14 9.69 9.14 8.72 8.20 8.01 7.60 7.55 7.34 7.35 7.09 7.07 7.04 7.02 6.97 6.96 6.96 6.90 6.87 6.87 6.79 6.80 6.78 6.71
Afstand bestaande situatie	-75.00 -73.03 -61.11 -59.30 -57.34 -48.40 -41.14 -39.03 -31.91 -30.53 -29.44 -24.41 -19.98 -17.93 -14.28 -12.73 -11.68 -10.18 -9.18 -8.12 -6.78 -5.59 -3.53 -2.50 -1.36 0.00 1.03 3.43 5.26 6.29 8.60 10.35 12.46 14.20 15.39 16.87 17.95 19.93 22.21 25.11 29.07 37.76 43.23 46.73 49.79 51.24 52.34 53.62 55.02 56.26 57.74 60.89 64.59 67.27 72.95 74.65 74.84

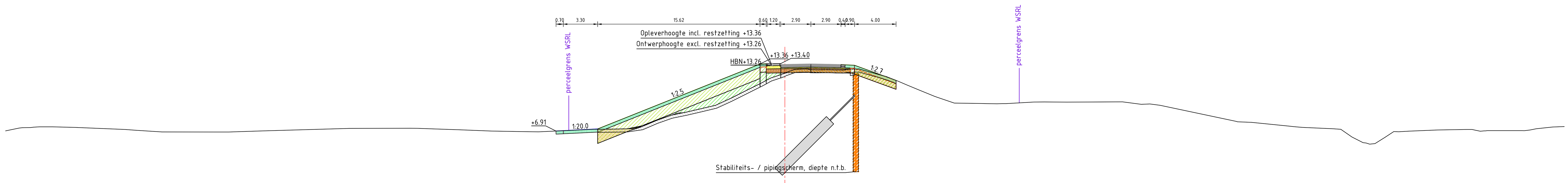

Dwarsprofiel DT116.
Schaal 1:200

Hoogte nieuwe situatie	+6.91 +7.11 +13.36 +13.36 +13.30 +13.28 +13.26 +13.24 +11.78
Afstand nieuwe situatie	22.02 18.02 2.40 2.50 5.40 5.80 6.30 6.80 10.70
Hoogte bestaande situatie	6.93 7.23 7.31 7.31 7.26 7.06 6.99 6.82 6.82 6.82 6.91 7.16 7.17 7.11 7.03 6.90 6.86 6.83 7.00 7.07 7.09 7.56 8.19 8.68 9.53 10.36 11.06 12.02 12.49 12.85 12.88 12.81 12.82 12.79 12.88 12.16 11.72 10.84 10.24 9.60 9.56 9.53 9.70 9.71 9.69 9.72 9.48 9.39 7.84 7.75 7.37 7.26 7.13 6.33 5.79 5.70 6.85 6.90 7.01 7.06 6.89 6.95 7.12 7.30 7.34
Afstand bestaande situatie	-75.00 -73.40 -71.74 -70.46 -68.43 -63.50 -62.47 -59.95 -54.70 -53.56 -50.45 -41.93 -35.37 -33.71 -31.45 -28.24 -25.43 -23.71 -20.06 -18.48 -16.86 -13.30 -11.64 -9.70 -6.38 -4.60 -3.22 -1.35 0.00 1.04 2.24 3.30 4.34 5.54 6.90 9.73 10.85 12.97 14.44 16.31 18.66 20.43 23.97 24.99 27.10 32.49 34.29 36.10 43.43 44.89 48.60 49.93 52.77 54.57 55.64 56.78 58.59 60.09 62.77 65.63 66.93 70.92 72.30 73.89 75.00

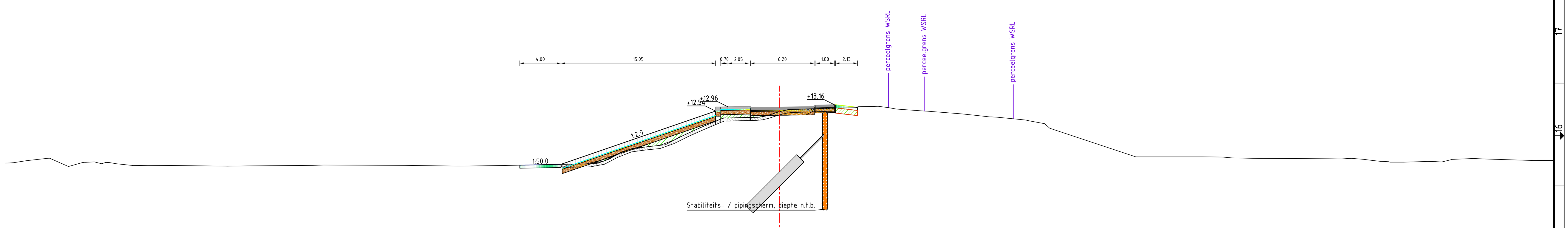

Dwarsprofiel DT118.
Schaal 1:200

Hoogte nieuwe situatie	+7.28 +7.36 +12.94 +12.94 +12.98 +12.98 +13.08 +13.14 +13.16 +12.91
Afstand nieuwe situatie	25.28 21.28 6.22 5.72 2.87 2.82 3.38 4.43 5.26 7.59
Hoogte bestaande situatie	6.93 7.23 7.31 7.31 7.26 7.06 6.99 6.82 6.82 6.82 6.91 7.16 7.17 7.11 7.03 6.90 6.86 6.83 7.00 7.07 7.09 7.56 8.19 8.68 9.53 10.36 11.06 12.02 12.49 12.85 12.88 12.81 12.82 12.79 12.88 12.16 11.72 10.84 10.24 9.60 9.56 9.53 9.70 9.71 9.69 9.72 9.48 9.39 7.84 7.75 7.37 7.26 7.13 6.33 5.79 5.70 6.85 6.90 7.01 7.06 6.89 6.95 7.12 7.30 7.34
Afstand bestaande situatie	-75.00 -73.40 -71.74 -70.46 -68.43 -63.50 -62.47 -59.95 -54.70 -53.56 -50.45 -41.93 -35.37 -33.71 -31.45 -28.24 -25.43 -23.71 -20.06 -18.48 -16.86 -13.30 -11.64 -9.70 -6.38 -4.60 -3.22 -1.35 0.00 1.04 2.24 3.30 4.34 5.54 6.90 9.73 10.85 12.97 14.44 16.31 18.66 20.43 23.97 24.99 27.10 32.49 34.29 36.10 43.43 44.89 48.60 49.93 52.77 54.57 55.64 56.78 58.59 60.09 62.77 65.63 66.93 70.92 72.30 73.89 75.00

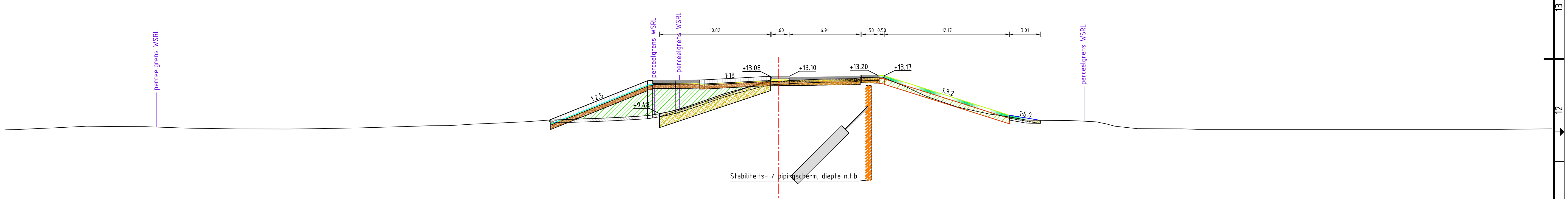

Dwarsprofiel DT119.
Schaal 1:200

Hoogte nieuwe situatie	+8.84 +12.67 +12.76 +9.48 +12.73 +12.79 +12.82 +13.11 +13.01 +13.09 +13.23 +12.93 +13.20 +13.18 +13.17 +9.32 +8.82
Afstand nieuwe situatie	22.32 12.75 12.24 11.59 10.00 7.67 7.26 4.11 1.04 7.95 8.10 8.77 9.80 9.88 10.30 22.47 25.48
Hoogte bestaande situatie	7.90 7.93 8.01 8.07 8.25 8.22 8.20 8.05 7.98 7.97 8.01 8.08 8.25 8.29 8.30 8.39 8.45 8.54 8.60 8.67 8.75 8.87 8.93 9.00 9.09 9.19 9.28 9.53 9.76 10.09 10.93 11.43 11.73 12.25 12.52 12.62 12.68 12.79 12.85 12.87 13.02 12.38 11.45 10.20 9.42 9.07 8.85 8.81 8.80 8.76 8.67 8.43 8.01 7.99 7.94 7.94 7.94 7.94 7.94 7.94 7.94 7.94 7.99
Afstand bestaande situatie	-75.23 -74.05 -72.18 -70.68 -67.20 -65.01 -61.63 -57.15 -52.51 -47.68 -44.96 -40.70 -35.04 -33.89 -32.11 -30.68 -29.60 -27.73 -26.32 -24.63 -23.57 -21.40 -19.63 -17.73 -15.70 -14.17 -12.63 -11.24 -10.18 -9.06 -6.67 -5.23 -4.11 -2.25 -1.09 0.00 1.02 3.18 5.95 7.16 9.35 11.67 13.74 17.17 20.58 22.94 24.10 26.02 27.68 29.27 30.96 32.05 34.86 39.28 40.75 50.74 54.93 57.26 58.78 60.59 66.50 69.53 75.23

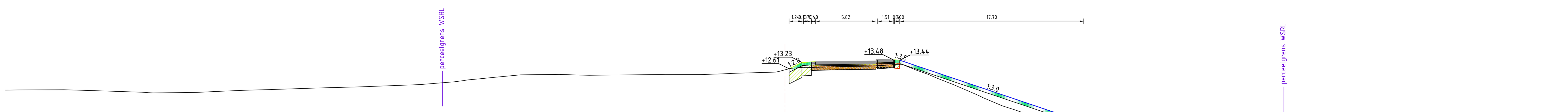

Dwarsprofiel DT120.
Schaal 1:200

Hoogte nieuwe situatie	+12.61 +13.23 +13.27 +13.29 +13.31 +13.31 +13.48 +13.48 +13.44 +7.46
Afstand nieuwe situatie	0.39 1.63 2.54 2.94 8.76 8.91 10.42 10.54 11.04 28.74
Hoogte bestaande situatie	10.56 10.57 10.59 10.52 10.35 10.29 10.34 10.42 10.53 10.56 10.61 10.77 10.84 10.88 10.96 11.09 11.36 11.55 11.65 11.76 12.03 12.07 11.99 12.05 12.07 12.13 12.19 12.51 12.74 12.79 12.82 12.85 12.87 13.02 12.87 12.09 11.07 10.24 9.03 8.71 8.05 7.67 7.43 7.35 7.36 7.37 7.35 7.31 7.34 7.36 7.39 7.40 7.38 7.39 7.39 7.39 7.40 7.39 7.45 7.47 7.48 7.49 7.51 7.53 7.52
Afstand bestaande situatie	-75.00 -73.82 -69.38 -66.73 -61.87 -60.81 -56.56 -54.85 -52.29 -51.20 -49.59 -44.75 -42.21 -40.69 -38.46 -35.12 -31.79 -30.47 -29.36 -28.28 -25.43 -21.72 -18.84 -11.52 -7.57 -6.06 -4.75 0.00 1.54 4.06 5.11 6.81 8.41 10.60 11.69 13.75 16.26 18.16 20.92 21.94 24.75 27.14 28.79 32.33 34.82 36.28 37.44 38.66 40.33 41.48 43.30 44.40 49.32 51.48 52.93 54.07 55.41 57.12 58.90 61.04 62.10 64.74 67.28 71.39 75.00

OPMERKINGEN:
Deze profieltekeningen zijn opgesteld als onderbouwing voor het ruimtebeslag en de hoogte van de dijkversterking.
Zoals aangeduid in het Projectplan geldt voor het ontwerp enige mate van flexibiliteit voor de realisatiefase.
Onder andere de materialisering (grondsoort, type bekleding) en het type/dimensies/locatie van de constructies staat nog niet vast

versie	omschrijving	getekend	gecontroleerd	akkoord	datum
3.0	Derde uitgave	D. Groen	I. Hergarden	M. de Kant	01-09-2022
2.0	Tweede uitgave	D. Groen	F. van der Ziel	M. de Kant	11-04-2022
1.0	Eerste uitgave	D. Groen	F. van der Ziel	M. de Kant	10-02-2022

opdrachtgever
Waterschap Rivierenland

project
Dijkversterking NederBetuwe

omschrijving
Dwarsprofielen
Ochten

documentstatus: DO
documentversie: 3.0

formaat: A0 | schaal: 1:200 | fase: Planuitwerking | bladnr. 13 | van 20

projectnummer / tekeningnummer
BF6777-RDH-YP-DG-C-2001

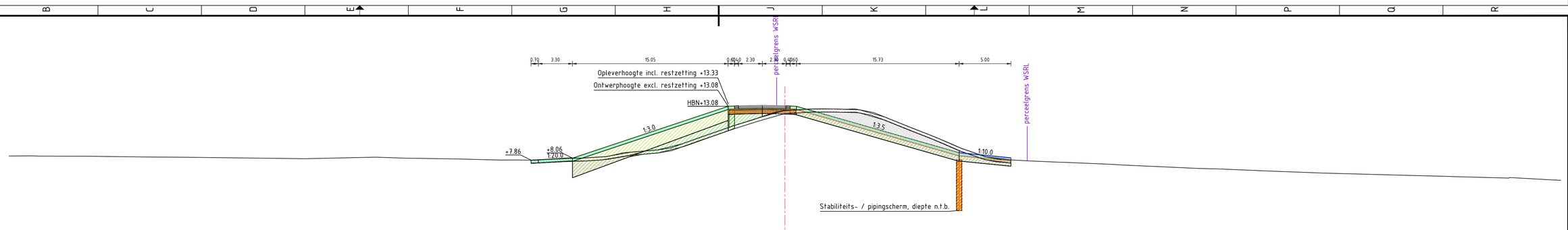

Dwarsprofiel DT122.
Schaal 1:200

Hoogte nieuwe situatie	+7.86 +8.06 +13.08 +13.11 +13.11 +13.18 +13.11 +13.11 +13.08 +8.59 +8.69
Afstand nieuwe situatie	24.54 20.54 5.49 4.49 4.29 2.19 0.11 0.01 1.11 16.84 21.84
Hoogte bestaande situatie	8.21 8.21 8.25 8.25 8.24 8.16 8.15 8.15 8.02 8.01 8.15 8.04 7.98 7.95 7.87 7.88 7.86 8.04 8.07 8.10 8.25 8.59 8.88 9.13 10.00 10.52 11.20 11.95 12.41 12.61 12.72 12.82 12.83 12.82 12.79 12.56 11.96 11.02 10.09 9.44 8.99 8.22 7.94 7.80 7.63 7.49 7.39 7.24 7.06 7.01 6.81 6.61 6.37 6.30 6.13 5.95 5.92
Afstand bestaande situatie	-75.00 -74.41 -72.05 -68.24 -66.97 -60.97 -58.84 -57.83 -47.13 -46.18 -39.58 -35.69 -31.93 -30.23 -27.47 -25.73 -24.24 -21.53 -20.42 -18.97 -17.07 -15.65 -12.27 -10.81 -8.17 -6.88 -4.96 -2.73 -1.04 0.00 1.13 2.58 3.74 4.81 5.96 8.15 9.84 12.19 14.54 16.08 17.08 19.27 20.81 23.43 26.39 30.99 32.65 34.07 40.00 42.04 46.88 52.06 61.16 63.85 69.95 74.31 74.99

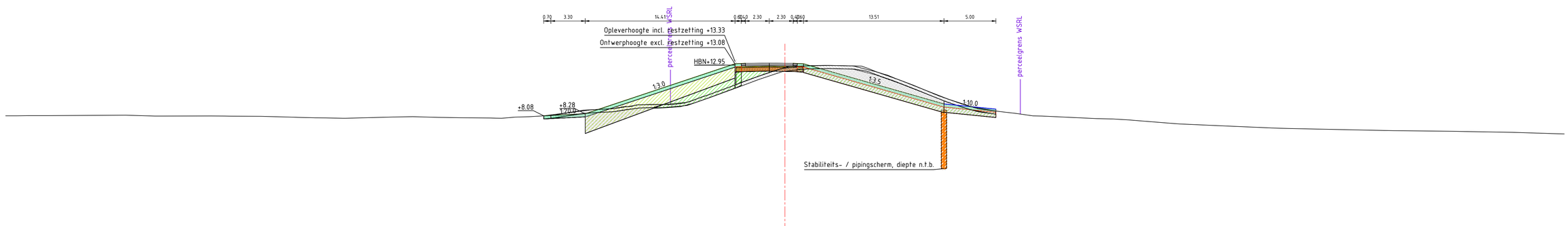

Dwarsprofiel DT124.
Schaal 1:200

Hoogte nieuwe situatie	+8.08 +8.28 +13.08 +13.11 +13.11 +13.18 +13.11 +13.11 +13.08 +8.82 +8.72
Afstand nieuwe situatie	23.22 19.22 4.81 4.61 4.41 2.51 0.79 0.59 1.79 15.30 20.30
Hoogte bestaande situatie	8.09 8.09 8.09 8.10 8.14 8.05 8.06 8.05 8.02 7.93 7.89 7.88 7.84 7.93 7.96 8.00 7.92 7.90 7.89 7.84 7.95 8.01 8.19 8.43 8.62 8.72 8.82 8.86 9.19 9.13 9.16 9.40 9.90 10.34 11.27 12.02 12.39 12.72 12.85 12.89 12.92 12.92 12.89 12.86 12.30 12.00 11.04 10.13 9.22 8.75 8.48 8.31 8.07 8.04 7.81 7.77 7.68 7.35 7.28 7.11 6.90 6.86 6.73 6.65 6.63 6.59 6.56 6.49 6.44 6.37 6.33
Afstand bestaande situatie	-75.00 -73.92 -72.72 -70.89 -63.43 -59.88 -55.20 -53.44 -50.43 -46.86 -45.38 -44.20 -42.20 -39.05 -37.76 -35.81 -32.65 -31.27 -28.34 -27.28 -25.98 -24.40 -21.97 -20.63 -19.43 -17.39 -16.20 -14.98 -13.74 -12.58 -10.82 -9.33 -7.97 -6.70 -4.27 -2.75 -1.06 0.00 1.06 2.13 3.34 4.44 5.94 7.35 8.82 9.85 12.31 14.49 17.02 18.64 20.78 22.71 23.89 24.92 30.02 31.56 33.11 37.23 38.25 42.08 47.10 48.40 54.84 58.62 61.22 64.36 65.49 69.54 72.42 73.74 75.00

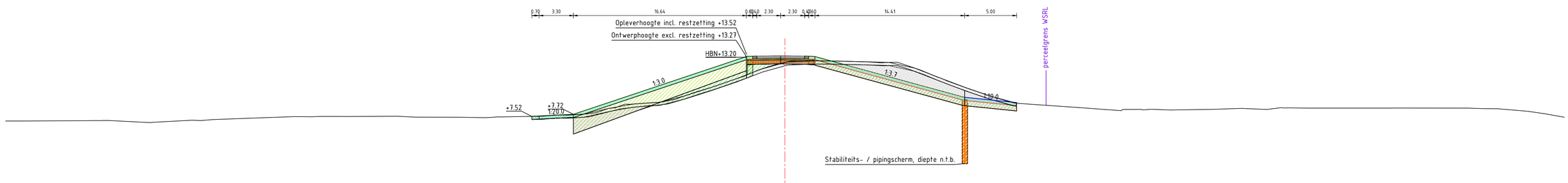

Dwarsprofiel DT126.
Schaal 1:200

Hoogte nieuwe situatie	+7.52 +7.72 +13.27 +13.30 +13.32 +13.37 +13.30 +13.32 +13.27 +8.39 +8.65
Afstand nieuwe situatie	24.36 20.36 3.71 2.71 2.71 0.41 2.09 2.09 2.09 17.23 22.29
Hoogte bestaande situatie	7.85 7.85 7.08 7.12 7.13 6.96 7.12 7.25 7.43 7.50 7.52 7.52 7.55 7.54 7.45 7.44 7.40 7.43 7.54 7.66 7.66 7.75 8.06 8.35 8.69 8.86 9.05 9.38 9.85 10.23 10.65 11.03 11.68 12.00 12.39 12.70 12.79 12.84 12.86 12.84 12.81 12.76 12.63 12.72 11.95 11.30 10.36 9.49 9.08 8.71 8.33 8.03 8.19 8.25 8.14 8.19 8.27 8.22 8.32 8.35 8.33 8.31 8.31 8.31 8.32 8.31 8.29 8.26 8.11 8.00 7.78 7.44
Afstand bestaande situatie	-76.00 -74.41 -73.41 -66.29 -65.12 -60.72 -56.22 -55.11 -49.11 -47.78 -44.49 -43.41 -42.33 -37.29 -35.60 -31.36 -28.90 -27.15 -23.28 -21.81 -20.69 -19.18 -17.63 -16.34 -14.89 -12.39 -11.12 -9.97 -8.63 -7.33 -6.10 -4.99 -3.72 -2.46 -1.27 0.00 1.19 2.37 3.52 4.65 5.65 7.94 9.29 10.40 13.09 14.65 17.18 19.71 21.10 22.51 28.83 32.35 34.26 35.39 37.03 40.41 43.36 45.58 46.64 47.75 49.19 50.50 55.22 57.94 59.24 65.21 66.42 68.03 70.41 71.50 73.09 75.00

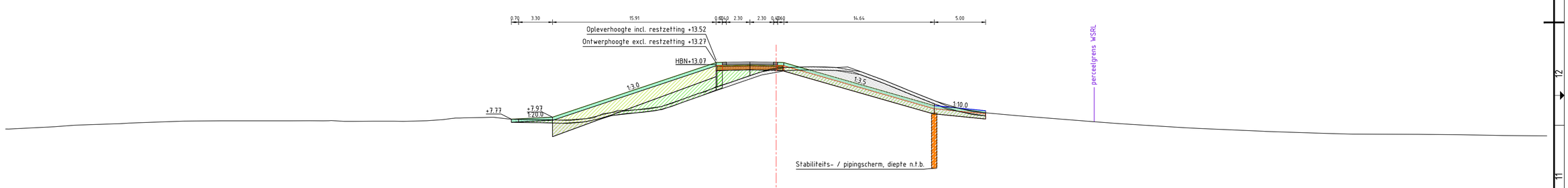

Dwarsprofiel DT128.
Schaal 1:200

Hoogte nieuwe situatie	+7.77 +7.97 +13.27 +13.30 +13.32 +13.37 +13.30 +13.32 +13.27 +8.89 +8.59
Afstand nieuwe situatie	25.77 21.77 5.86 4.86 4.66 2.56 0.26 0.06 1.14 16.38 20.38
Hoogte bestaande situatie	7.81 7.81 7.03 7.19 7.31 7.38 7.59 7.64 7.61 7.62 7.63 7.55 7.51 7.56 7.61 7.71 7.84 7.89 7.93 7.92 7.71 7.74 7.70 7.67 7.80 8.11 8.46 8.62 8.68 8.77 8.98 9.30 10.08 10.48 11.02 11.39 12.08 12.71 12.81 12.85 12.86 12.80 12.84 12.32 11.63 10.96 10.04 9.48 9.01 8.50 8.32 8.11 7.53 7.33 7.01 6.94 6.85 6.60 6.38 6.31 6.31 6.29 6.25 6.20 6.17 6.14
Afstand bestaande situatie	-76.94 -76.94 -70.25 -68.23 -64.51 -62.99 -56.62 -53.99 -47.48 -45.42 -43.32 -41.11 -39.26 -36.32 -33.99 -32.66 -31.52 -30.45 -28.58 -27.25 -25.87 -24.47 -22.63 -19.85 -18.63 -17.28 -15.86 -14.71 -13.55 -12.46 -11.24 -10.18 -8.11 -6.88 -5.47 -4.32 -2.34 0.00 1.32 2.55 3.61 4.68 5.80 6.96 8.43 10.35 11.90 14.20 15.63 16.69 19.16 21.19 23.41 30.78 33.36 38.64 39.73 41.41 47.28 53.64 56.09 58.71 62.49 66.61 69.61 70.78 75.00

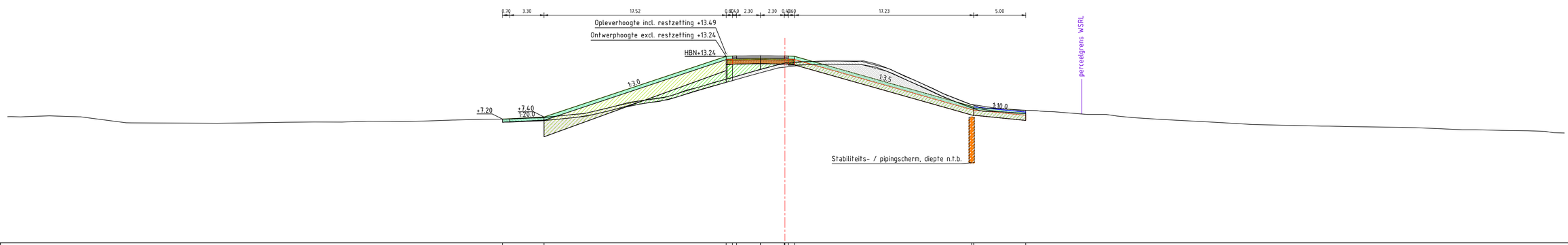

Dwarsprofiel DT129.
Schaal 1:200

Hoogte nieuwe situatie	+7.20 +7.40 +13.24 +13.27 +13.29 +13.34 +13.27 +13.29 +13.34 +8.59 +8.59 +7.87
Afstand nieuwe situatie	27.18 23.18 5.66 4.66 4.46 2.36 0.06 0.34 0.84 16.91 23.17
Hoogte bestaande situatie	7.12 7.12 7.14 7.46 7.52 7.14 6.84 6.80 6.83 6.90 6.92 6.93 7.00 6.96 7.02 7.12 7.18 7.21 7.29 7.32 7.52 7.66 7.73 8.29 8.81 8.99 9.14 9.26 9.53 10.04 10.40 10.76 11.24 11.82 12.19 12.60 12.71 12.75 12.79 12.78 12.76 12.81 12.47 11.94 11.32 10.88 10.13 9.61 8.80 8.44 8.39 8.14 8.01 7.96 7.65 7.65 7.50 7.35 7.36 6.99 6.81 6.63 6.60 6.53 6.50 6.42 6.37 6.29 6.17 6.18 6.09 6.03 6.03 5.86
Afstand bestaande situatie	-76.94 -76.94 -73.56 -72.39 -70.79 -67.68 -62.87 -54.62 -51.44 -48.01 -45.33 -42.63 -40.15 -37.00 -34.34 -31.52 -28.80 -26.29 -24.35 -23.39 -21.62 -20.36 -19.34 -16.95 -15.03 -13.31 -12.14 -11.69 -10.55 -9.26 -7.87 -6.35 -4.92 -2.97 -1.94 0.00 1.20 2.35 4.05 5.23 6.28 7.52 8.89 10.27 11.54 12.64 14.28 15.31 17.36 18.44 20.12 21.57 23.66 25.00 29.08 30.89 31.93 33.63 36.38 39.63 42.83 45.02 48.51 51.62 53.53 59.01 60.72 62.51 65.18 66.50 69.73 71.50 73.13 75.00

OPMERKINGEN:
Deze profieltekeningen zijn opgesteld als onderbouwing voor het ruimtebeslag en de hoogte van de dijkversterking.
Zoals aangeduid in het Projectplan geldt voor het ontwerp enige mate van flexibiliteit voor de realisatiefase.
Onder andere de materialisering (grondsoort, type bekleding) en het type/dimensies/locatie van de constructies staat nog niet vast

versie	omschrijving	getekend	gecontroleerd	akkoord	datum
2.0	Tweede uitgave	D. Groen	F. van der Ziel	M. de Kant	11-04-2022
1.0	Eerste uitgave	D. Groen	F. van der Ziel	M. de Kant	10-02-2022

opdrachtgever
Waterschap Rivierenland

project
Dijkversterking NederBetuwe

omschrijving
Dwarsprofielen
Veerhaven

Waterschap Rivierenland

Royal HaskoningDHV
Sharing Smart Together
HaskoningDHV Nederland B.V.
Residence & Maritime NL

formaat	schaal	fase	bladnr.	van	documentstatus	documentversie
A0	1:200	Planuitwerking	14	20	DO	2.0

projectnummer / tekeningnummer
BF6777-RDH-YP-DG-C-2001

Plotnr. : C:\Users\BRO\Bro\BF6777 - Nieuw Dijkvak Eschenburgh\3 Technische projectenlijst\3.2 Dwarsprofielen\DT Tekeningen en GEBIED_LAYERS_DATA\ Dwarsprofielen CD\ Hoofdcodes profielen\

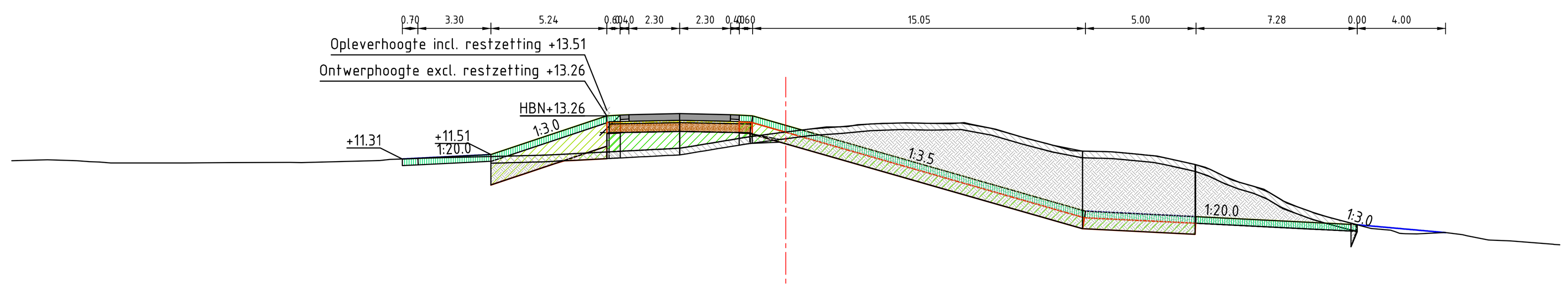

Dwarsprofiel DT130.
Schaal 1:200

Hoogte nieuwe situatie	+11.31 +11.51 +13.26 +13.29 +13.31 +13.35 +13.31 +13.29 +13.26 +8.96 +8.71 +8.34 +7.99
Afstand nieuwe situatie	17.34 13.34 8.10 7.50 7.10 4.80 2.50 2.10 1.50 13.55 18.55 25.84 29.84
Hoogte bestaande situatie	11.24 11.28 11.23 11.13 11.14 11.15 11.15 11.22 11.29 11.35 11.51 11.80 12.34 12.53 12.76 12.83 12.92 12.94 12.92 12.92 12.65 12.24 11.70 11.65 11.51 11.05 10.35 9.94 9.32 8.95 8.18 8.04 7.93 7.99 7.84 7.65 7.46 7.44
Afstand bestaande situatie	-35.00 -33.39 -32.05 -30.52 -26.33 -25.13 -21.90 -18.99 -17.89 -16.21 -10.46 -4.76 -1.47 0.00 1.84 3.12 4.35 5.42 6.49 7.66 9.49 10.87 12.87 14.15 16.10 18.55 20.21 21.62 22.66 23.72 26.47 27.53 28.53 29.72 30.81 31.87 34.71 35.00

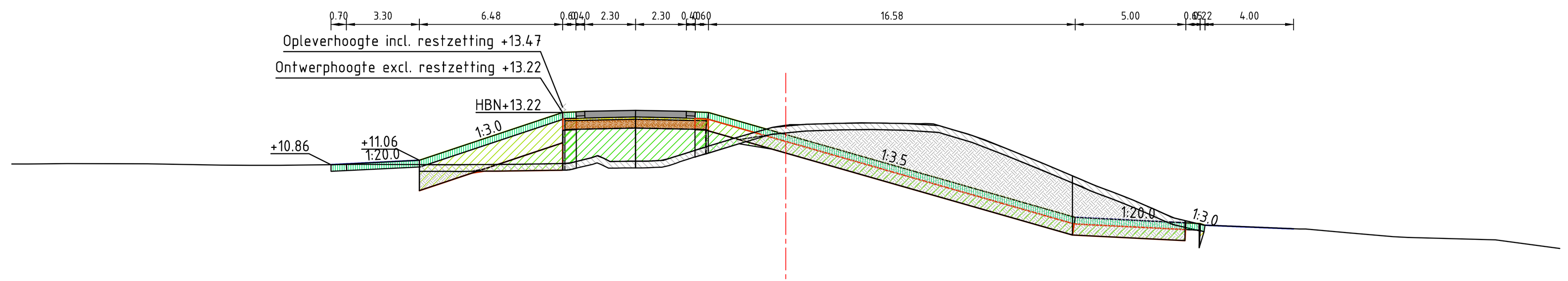

Dwarsprofiel DT132.
Schaal 1:200

Hoogte nieuwe situatie	+10.86 +11.06 +13.22 +13.25 +13.27 +13.32 +13.27 +13.25 +13.22 +8.48 +8.23 +8.20 +8.13 +7.96
Afstand nieuwe situatie	20.57 16.57 10.09 9.49 9.09 6.79 4.49 4.09 3.49 13.09 18.09 18.74 18.96 22.96
Hoogte bestaande situatie	10.89 10.89 10.91 10.90 10.85 10.83 10.84 10.88 10.87 10.86 10.88 10.92 11.00 11.02 11.18 11.69 12.17 12.64 12.72 12.76 12.74 12.71 12.45 11.99 10.87 10.42 9.86 9.27 8.47 8.17 8.06 7.95 7.77 7.61 7.46 7.07
Afstand bestaande situatie	-35.00 -34.27 -32.50 -28.87 -25.55 -24.25 -22.88 -19.33 -16.82 -14.88 -12.31 -9.83 -7.94 -6.31 -5.15 -3.54 -1.93 0.00 1.90 3.41 4.58 5.99 7.52 9.00 11.76 12.82 14.11 15.69 17.49 18.74 20.60 23.24 25.49 27.47 32.09 35.00

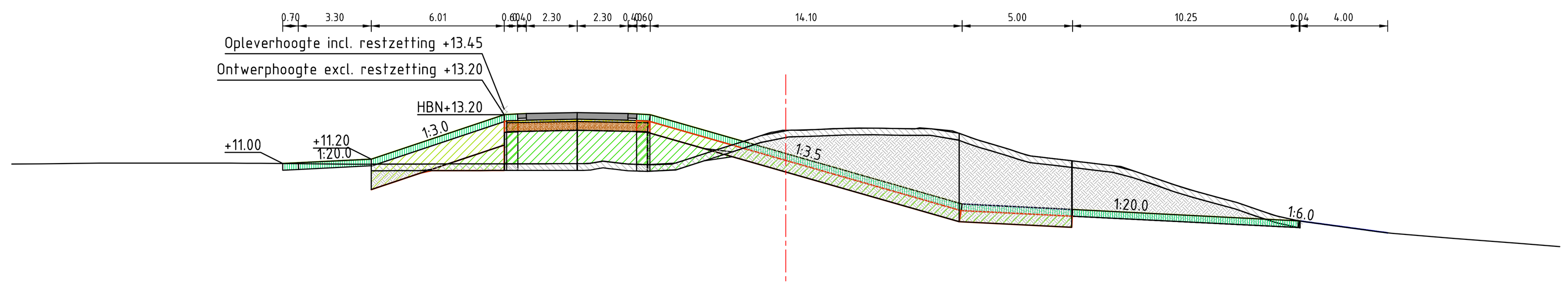

Dwarsprofiel DT134.
Schaal 1:200

Hoogte nieuwe situatie	+11.00 +11.20 +13.20 +13.23 +13.25 +13.30 +13.25 +13.23 +13.20 +9.17 +8.92 +8.41 +7.87
Afstand nieuwe situatie	22.75 18.75 12.73 12.13 11.73 9.43 7.13 6.73 6.13 7.97 12.97 23.22 27.22
Hoogte bestaande situatie	10.97 10.98 11.01 11.01 11.00 10.97 10.98 10.98 11.10 10.97 10.94 11.14 11.62 12.00 12.50 12.51 12.57 12.60 12.59 12.56 12.47 12.09 11.66 11.34 11.12 10.92 10.03 9.43 8.66 8.38 8.13 7.99 7.85 7.70 7.39 7.24
Afstand bestaande situatie	-35.00 -33.70 -31.03 -25.10 -23.77 -19.54 -15.46 -14.41 -8.27 -7.15 -6.09 -4.59 -3.11 -1.88 0.00 1.07 2.15 3.31 4.35 5.83 7.54 8.57 10.04 11.07 12.97 14.58 17.61 19.70 22.08 23.40 25.20 26.32 27.40 29.25 33.20 35.00

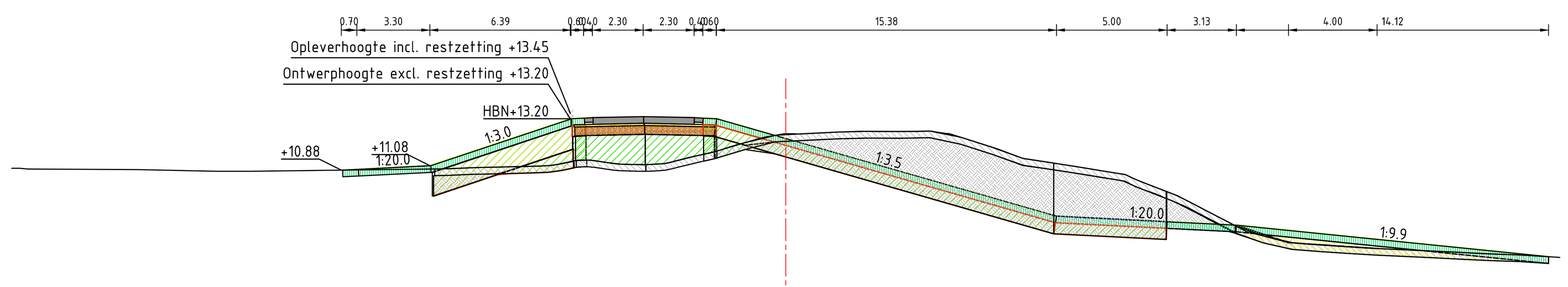

Dwarsprofiel DT136.
Schaal 1:200

Hoogte nieuwe situatie	+10.88 +11.08 +13.20 +13.23 +13.25 +13.30 +13.25 +13.23 +13.20 +8.81 +8.56 +8.40 +7.35
Afstand nieuwe situatie	20.10 16.10 9.75 9.15 8.75 6.45 4.15 3.75 3.15 12.24 17.24 20.38 26.74
Hoogte bestaande situatie	10.97 10.93 10.90 10.83 10.83 10.84 10.93 10.99 11.10 11.34 11.15 11.18 11.46 11.95 12.35 12.52 12.58 12.63 12.62 12.62 12.55 12.26 11.83 11.41 11.09 10.68 9.72 8.17 7.61 7.41 7.18 7.06 6.95 6.94
Afstand bestaande situatie	-35.00 -34.27 -29.31 -25.69 -24.65 -23.60 -16.13 -14.29 -10.52 -8.86 -7.55 -5.46 -4.32 -2.44 -1.06 0.00 2.05 3.36 4.66 5.95 7.15 8.25 9.60 10.73 12.87 15.36 17.73 20.72 22.73 25.66 30.40 33.07 34.91 35.00

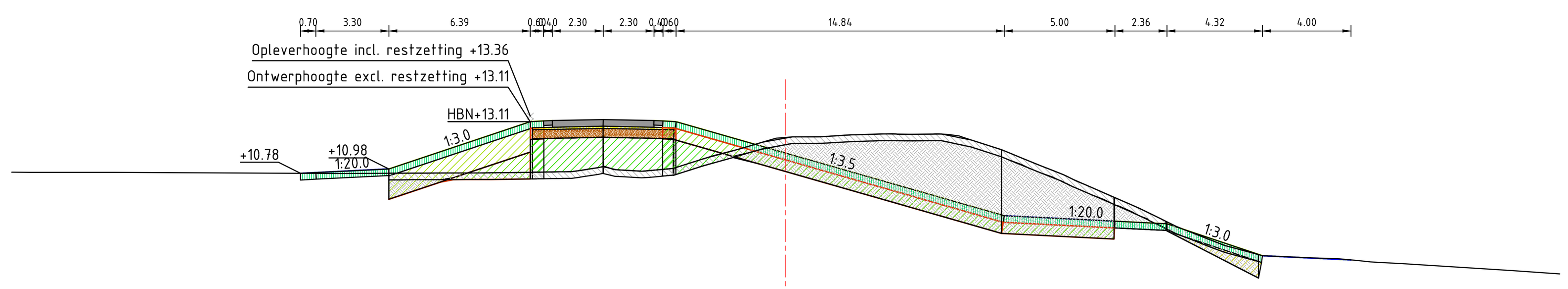

Dwarsprofiel DT138.
Schaal 1:200

Hoogte nieuwe situatie	+10.78 +10.98 +13.11 +13.14 +13.16 +13.20 +13.16 +13.14 +13.11 +8.87 +8.62 +8.50 +7.06 +6.87
Afstand nieuwe situatie	21.95 17.95 11.56 10.96 10.56 8.26 5.96 5.56 4.96 9.88 14.88 17.24 21.56 25.56
Hoogte bestaande situatie	10.83 10.83 10.82 10.82 10.78 10.77 10.79 10.80 10.81 10.85 10.95 10.87 11.00 11.60 11.96 12.40 12.42 12.50 12.57 12.55 12.46 11.83 11.21 10.71 10.25 9.20 8.37 7.53 7.06 6.96 6.85 6.76 6.40 6.24
Afstand bestaande situatie	-35.00 -34.15 -31.38 -30.37 -22.10 -20.29 -16.50 -13.66 -12.42 -9.64 -7.78 -6.45 -5.09 -3.17 -1.79 0.00 1.05 2.76 4.80 6.59 7.84 9.80 11.30 12.56 13.57 15.99 17.68 19.83 21.56 24.10 25.81 26.87 32.81 35.00

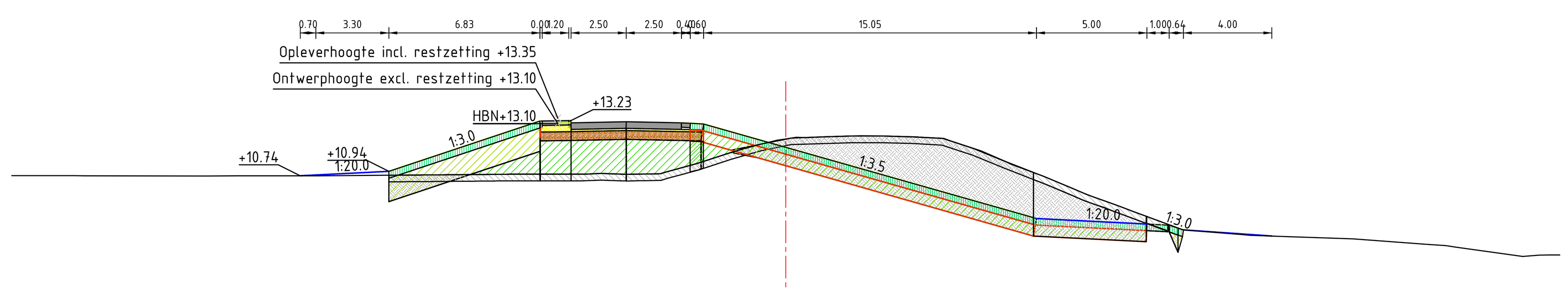

Dwarsprofiel DT140.
Schaal 1:200

Hoogte nieuwe situatie	+10.74 +10.94 +13.21 +13.10 +13.13 +13.18 +13.13 +13.11 +13.10 +8.80 +8.55 +8.50 +8.29 +8.01
Afstand nieuwe situatie	21.95 17.95 11.12 10.31 9.71 7.21 4.71 4.31 3.71 11.34 16.34 17.34 17.98 21.98
Hoogte bestaande situatie	10.74 10.73 10.73 10.73 10.74 10.74 10.75 10.77 10.81 10.84 10.80 10.82 11.15 11.53 12.16 12.40 12.49 12.53 12.53 12.49 12.43 11.85 11.38 10.71 10.18 9.37 8.80 8.29 8.16 8.04 7.98 7.88 7.63 7.50 7.08 7.15 7.15
Afstand bestaande situatie	-35.00 -31.73 -26.21 -24.84 -23.00 -21.10 -19.29 -15.98 -12.06 -8.29 -7.28 -5.70 -4.54 -3.29 -1.17 0.00 1.63 2.73 4.36 5.97 7.02 8.84 9.93 11.67 12.93 15.03 16.57 17.96 19.56 21.01 22.66 25.67 28.96 30.35 33.33 34.53 35.00

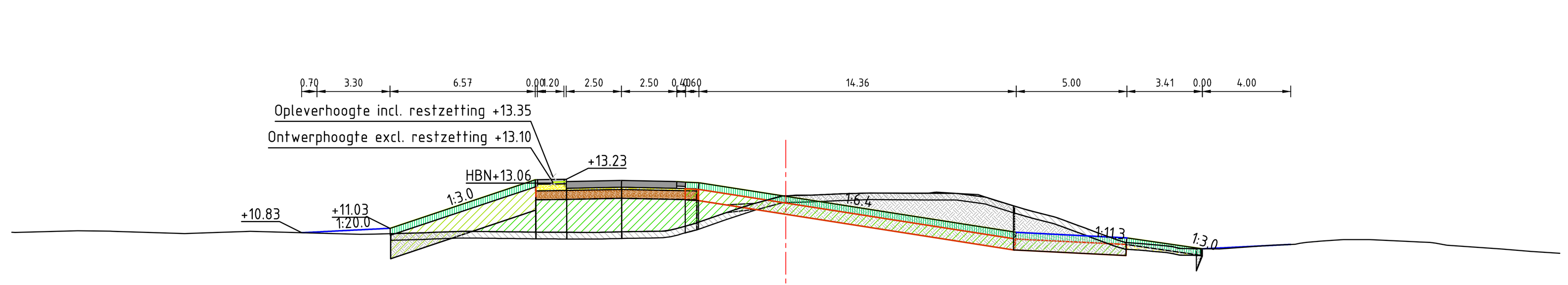

Dwarsprofiel DT142.
Schaal 1:200

Hoogte nieuwe situatie	+10.83 +11.03 +13.21 +13.10 +13.13 +13.18 +13.13 +13.11 +13.10 +10.84 +10.59 +10.10 +10.30
Afstand nieuwe situatie	21.90 17.90 11.33 10.53 9.93 7.43 4.93 4.53 3.93 10.43 15.43 18.84 22.84
Hoogte bestaande situatie	10.85 10.84 10.91 10.89 10.79 10.84 10.88 10.76 10.84 10.89 10.85 10.84 10.84 10.87 10.90 11.23 12.10 12.49 12.52 12.58 12.61 12.61 12.60 12.58 12.29 11.84 11.55 11.02 10.59 10.34 10.21 10.10 10.26 10.31 10.45 10.52 10.51 10.43 10.35 10.09 9.98 9.90
Afstand bestaande situatie	-35.00 -34.88 -32.02 -30.45 -27.18 -25.72 -23.88 -18.66 -15.95 -14.58 -11.49 -9.68 -8.57 -7.30 -5.43 -4.16 -1.58 0.00 1.14 2.53 3.72 5.08 6.43 8.01 9.47 10.96 12.11 13.60 14.73 16.03 17.47 18.90 21.98 23.04 24.20 25.22 26.39 28.19 29.38 32.35 33.69 35.00

OPMERKINGEN:
Deze profieltekeningen zijn opgesteld als onderbouwing voor het ruimtebeslag en de hoogte van de dijkversterking.
Zoals aangeduid in het Projectplan geldt voor het ontwerp enige mate van flexibiliteit voor de realisatiefase.
Onder andere de materialisering (grondsoort, type bekleding) en het type/dimensies/locatie van de constructies staat nog niet vast

versie	omschrijving	getekend	gecontroleerd	akkoord	datum
3.0	Derde uitgave	D. Groen	I. Hergarden	M. de Kant	01-09-2022
3.0	Tweede uitgave	D. Groen	F. van der Ziel	M. de Kant	11-04-2022
1.0	Eerste uitgave	D. Groen	F. van der Ziel	M. de Kant	10-02-2022

opdrachtgever
Waterschap Rivierenland

project
Dijkversterking NederBetuwe

omschrijving
Dwarsprofielen
IJzendoorn

documentstatus: DO
documentversie: 3.0

formaat: A0 | schaal: 1:200 | fase: Planuitwerking | bladnr. 15 van 20

projectnummer / tekeningnummer
BF6777-RDH-YP-DG-C-2001

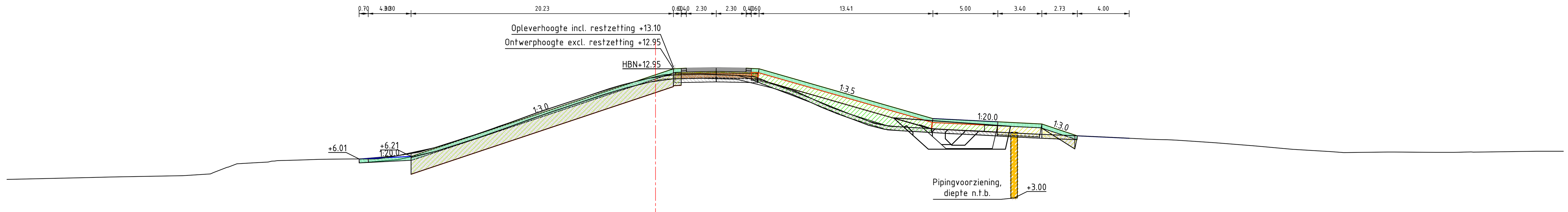

Dwarsprofiel DT145.
Schaal 1:200

Hoogte nieuwe situatie	+6.01 +6.21 +12.95 +12.98 +13.00 +13.05 +13.00 +12.98 +12.95 +9.18 +9.12 +8.87 +8.52 +8.70 +7.79
Afstand nieuwe situatie	22.85 18.85 1.38 1.98 2.38 4.68 6.98 7.38 7.98 18.35 21.39 26.39 27.37 29.79 32.52
Hoogte bestaande situatie	4.44 4.57 4.62 4.72 4.96 5.64 5.72 5.84 5.90 5.93 5.99 6.01 6.01 6.11 6.53 6.86 7.17 7.65 8.06 8.51 8.88 9.76 10.65 11.70 11.96 12.34 12.51 12.50 12.54 12.50 12.44 12.38 11.75 11.42 10.34 9.25 8.78 8.52 8.35 8.26 8.17 8.04 7.94 7.83 7.68 7.56 7.50 7.46 7.39 7.26 7.08 6.96 6.76 6.58 6.50 6.54 6.52 6.51 6.55 6.60 6.60
Afstand bestaande situatie	-50.00 -44.01 -41.97 -36.42 -34.09 -32.27 -30.97 -29.59 -28.42 -27.25 -25.16 -23.46 -21.83 -20.79 -18.22 -17.09 -16.04 -14.65 -13.29 -12.10 -11.01 -8.60 -5.87 -2.60 -1.60 0.00 1.03 2.57 3.76 5.10 6.32 7.52 9.14 10.20 12.72 15.58 16.78 18.05 21.19 22.53 24.72 27.09 28.91 31.52 34.89 37.45 38.93 40.17 41.20 43.20 45.43 46.76 49.09 52.05 53.07 56.48 60.15 61.54 62.88 67.91 70.00

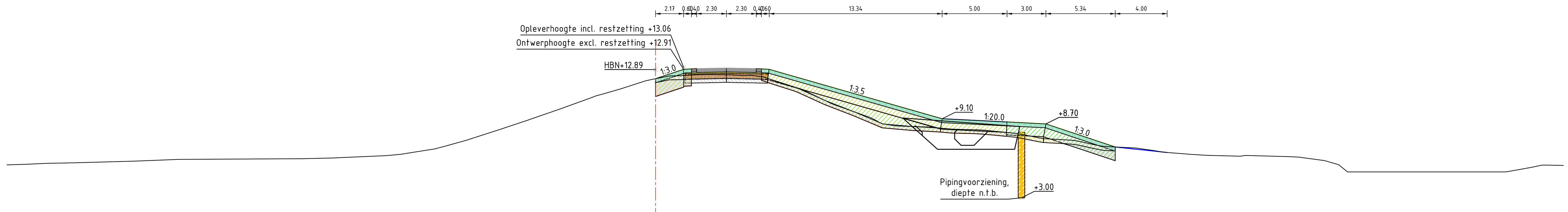

Dwarsprofiel DT147.
Schaal 1:200

Hoogte nieuwe situatie	+12.19 +12.91 +12.94 +12.96 +13.01 +12.96 +12.94 +12.91 +9.16 +9.10 +8.85 +8.85 +8.50 +8.70 +6.92 +6.50
Afstand nieuwe situatie	0.00 2.17 2.77 3.17 5.47 7.77 8.17 8.77 19.06 22.10 26.92 27.10 28.09 30.10 35.45 39.45
Hoogte bestaande situatie	5.55 5.59 5.66 5.72 5.83 5.97 6.02 6.10 6.25 6.37 6.64 6.96 7.43 8.25 9.12 9.80 10.66 10.99 11.71 12.19 12.40 12.43 12.49 12.50 12.49 12.43 12.35 11.81 11.42 10.24 9.58 9.19 8.61 8.52 8.46 8.30 8.26 8.20 7.97 7.58 7.43 7.10 6.94 6.84 6.65 6.40 6.28 6.21 6.24 6.19 6.10 5.87 5.56 5.00 5.00 5.00 5.00 5.00 5.00 5.25 5.45 5.50
Afstand bestaande situatie	-50.00 -48.40 -46.96 -44.20 -40.19 -36.74 -27.29 -24.29 -20.80 -19.61 -17.84 -16.29 -14.61 -12.09 -9.46 -7.50 -5.13 -4.12 -1.74 0.00 1.07 2.21 3.26 4.38 5.65 6.95 8.14 9.78 11.15 13.63 15.47 16.59 18.18 19.33 21.34 22.80 24.03 25.49 27.86 29.82 32.30 33.84 35.10 37.01 38.45 40.74 42.50 45.07 46.37 48.58 49.89 51.58 52.66 55.49 59.44 61.91 62.93 64.48 65.56 66.96 67.97 70.00

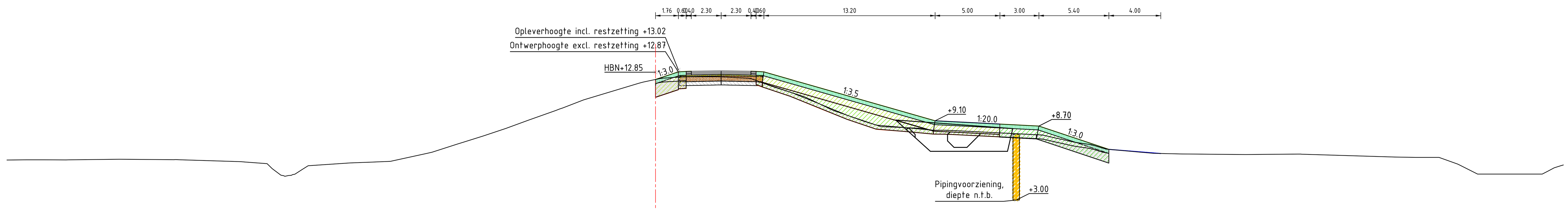

Dwarsprofiel DT149.
Schaal 1:200

Hoogte nieuwe situatie	+12.28 +12.87 +12.90 +12.92 +12.97 +12.92 +12.90 +12.87 +9.16 +9.10 +8.85 +8.50 +8.70 +6.90 +6.58
Afstand nieuwe situatie	0.00 1.76 2.36 2.76 5.06 7.36 7.76 8.36 18.52 21.56 26.56 27.54 29.56 34.96 38.96
Hoogte bestaande situatie	6.08 6.10 6.10 6.09 6.14 6.10 5.98 5.93 5.80 4.91 4.99 5.64 5.86 5.94 5.98 6.68 7.45 7.93 8.51 9.15 10.09 10.71 12.06 12.28 12.42 12.50 12.50 12.50 12.44 12.38 11.73 11.12 10.63 9.91 9.51 9.06 8.65 8.58 8.53 8.38 8.36 8.28 8.01 7.45 7.27 6.95 6.81 6.68 6.55 6.53 6.52 6.51 6.54 6.31 6.28 6.29 5.79 5.00 5.00 5.00 5.20 5.65 5.18
Afstand bestaande situatie	-50.00 -48.47 -47.11 -45.09 -41.32 -36.58 -32.76 -31.66 -29.94 -28.88 -27.80 -26.78 -23.45 -21.47 -20.43 -17.23 -14.82 -13.28 -11.54 -9.78 -7.14 -5.54 -1.05 0.00 1.14 2.38 3.62 4.89 6.08 7.30 9.05 10.99 12.17 13.68 14.84 16.09 17.38 19.21 20.34 21.42 22.76 24.32 29.84 32.31 33.58 34.64 36.01 37.41 40.62 41.77 43.27 45.51 49.54 57.05 58.59 60.41 61.80 63.39 66.71 67.71 68.76 69.82 70.00

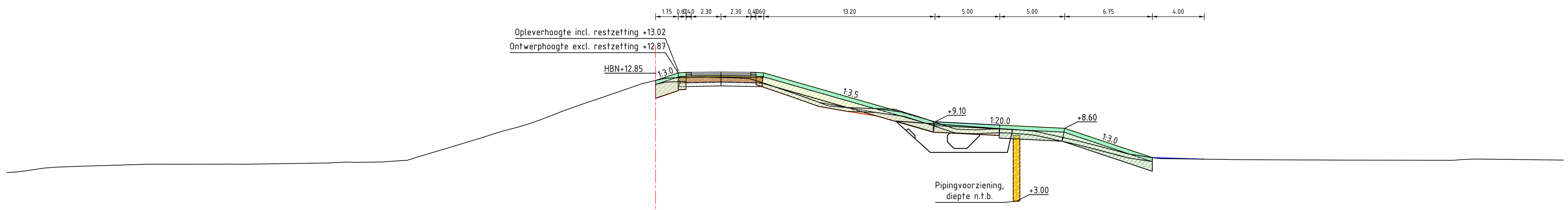

Dwarsprofiel DT151.
Schaal 1:200

Hoogte nieuwe situatie	+12.29 +12.87 +12.90 +12.92 +12.97 +12.92 +12.90 +12.87 +9.16 +9.10 +8.85 +8.50 +8.60 +6.35 +6.23
Afstand nieuwe situatie	0.00 1.75 2.35 2.75 5.05 7.35 7.75 8.35 18.51 21.55 26.55 27.53 31.55 38.30 42.30
Hoogte bestaande situatie	5.21 5.21 5.32 5.53 5.61 5.67 5.79 5.84 5.83 5.85 5.84 5.94 5.98 6.01 6.13 6.73 7.30 7.93 8.33 8.70 9.21 9.95 10.38 10.90 11.37 12.04 12.29 12.47 12.51 12.55 12.53 12.49 12.43 12.04 10.94 10.41 10.21 10.15 10.11 10.07 9.58 8.83 8.51 8.53 8.56 8.38 8.00 7.61 7.13 6.63 6.36 6.25 6.19 6.17 6.15 6.14 6.23 6.22 6.16
Afstand bestaande situatie	-50.00 -49.80 -48.63 -47.20 -46.14 -44.55 -40.67 -38.52 -37.46 -32.99 -31.77 -25.17 -23.04 -21.05 -19.20 -17.20 -15.30 -13.21 -11.97 -10.60 -9.01 -7.10 -5.88 -4.35 -2.96 -1.03 0.00 1.03 2.24 3.55 4.57 6.07 7.24 8.48 11.69 13.14 14.59 16.03 17.42 18.49 20.05 22.28 23.93 25.64 26.87 29.25 30.93 32.69 34.56 36.46 38.20 40.69 45.01 50.25 52.81 61.26 62.99 64.45 70.00

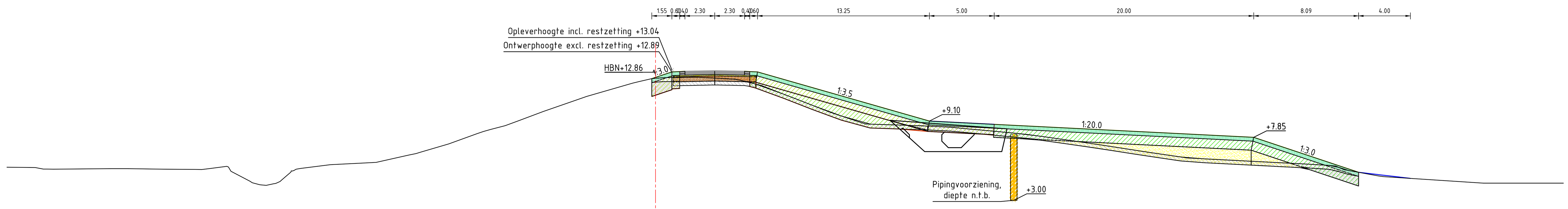

Dwarsprofiel DT153.
Schaal 1:200

Hoogte nieuwe situatie	+12.37 +12.89 +12.92 +12.94 +12.98 +12.94 +12.92 +12.89 +9.16 +9.10 +8.85 +8.85 +8.50 +7.85 +5.15 +4.69
Afstand nieuwe situatie	0.28 1.27 1.87 2.27 4.57 6.87 7.27 7.87 18.08 21.12 26.12 26.33 27.10 46.12 54.20 58.20
Hoogte bestaande situatie	5.55 5.52 5.40 5.43 5.44 5.40 5.37 5.44 5.23 4.34 4.15 4.55 5.46 5.74 5.85 5.92 6.70 7.34 8.14 8.46 8.75 9.12 9.84 11.00 11.60 12.15 12.40 12.48 12.43 12.37 12.17 11.84 10.98 9.77 8.96 8.74 8.62 8.50 8.19 8.07 7.82 7.33 6.77 6.29 5.78 5.69 5.38 4.87 4.32 4.32 4.32 4.32 4.32
Afstand bestaande situatie	-50.00 -47.81 -46.41 -41.95 -40.70 -37.91 -35.52 -34.41 -32.73 -31.06 -30.01 -28.82 -27.35 -25.07 -22.69 -21.54 -18.11 -15.94 -13.74 -12.69 -11.58 -10.57 -8.65 -5.31 -3.22 -1.23 0.00 2.96 4.19 5.50 6.88 8.18 10.37 13.49 15.93 20.24 22.90 24.04 27.42 28.68 30.45 33.95 37.55 40.80 50.45 51.89 53.04 55.71 63.83 65.26 68.27 69.71 70.00

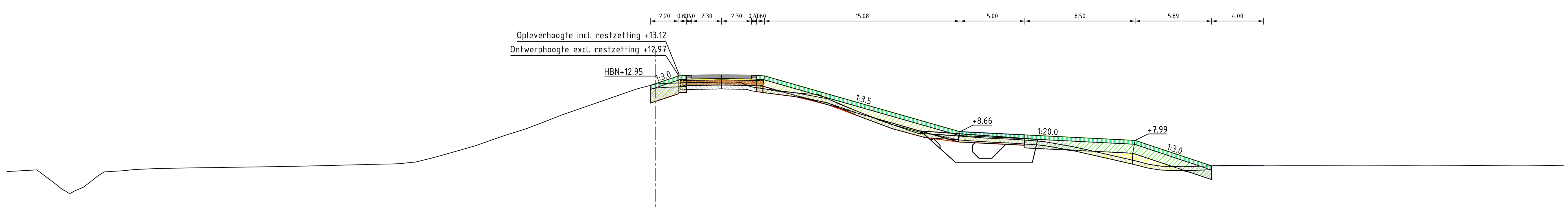

Dwarsprofiel DT155.
Schaal 1:200

Hoogte nieuwe situatie	+12.24 +12.97 +13.00 +13.02 +13.07 +13.02 +13.00 +12.97 +8.72 +8.66 +8.41 +8.06 +7.99 +6.02 +6.03
Afstand nieuwe situatie	0.40 1.80 2.40 2.80 5.10 7.40 7.80 8.40 20.44 23.48 28.48 29.46 36.98 42.87 46.87
Hoogte bestaande situatie	5.58 5.58 5.46 3.92 4.37 5.56 5.74 5.81 5.85 5.96 5.99 6.04 6.16 6.20 6.31 6.83 7.27 7.62 8.35 8.91 9.52 9.95 11.41 11.96 12.34 12.46 12.41 12.44 11.96 11.72 11.56 10.77 9.66 8.54 8.42 8.29 8.17 8.08 7.91 7.47 6.44 6.14 5.99 5.96 6.06 6.03 6.04 6.03 6.02 6.03 6.02 6.03 6.06 6.08 6.06 6.07
Afstand bestaande situatie	-50.00 -49.08 -47.35 -45.24 -44.11 -42.49 -40.18 -38.72 -36.94 -29.68 -27.79 -25.85 -20.99 -19.69 -18.52 -16.49 -14.92 -13.77 -11.67 -9.92 -8.31 -7.25 -3.02 -1.43 0.00 2.90 5.60 6.60 8.47 10.26 11.91 14.22 16.99 20.24 22.21 23.90 25.49 27.35 29.84 32.36 36.88 38.05 39.05 40.69 43.96 46.46 48.72 50.82 54.53 57.88 59.42 62.04 63.27 66.78 68.98 70.00

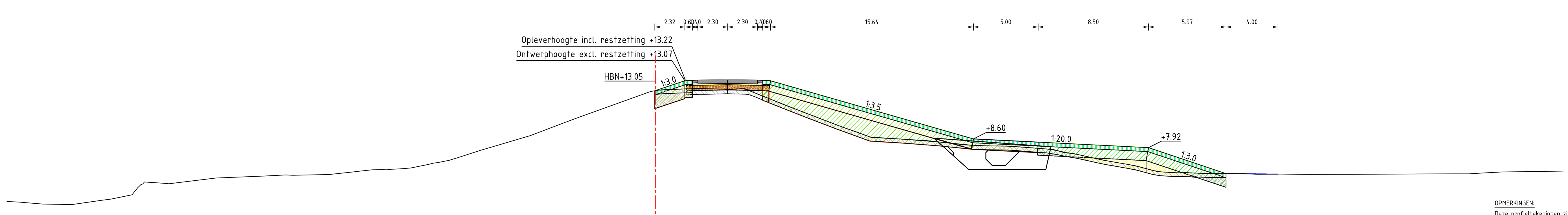

Dwarsprofiel DT157.
Schaal 1:200

Hoogte nieuwe situatie	+12.30 +13.07 +13.10 +13.12 +13.17 +13.12 +13.10 +13.07 +8.66 +8.60 +8.35 +8.00 +7.92 +5.93 +5.89
Afstand nieuwe situatie	0.06 2.26 2.86 3.26 5.56 7.86 8.26 8.86 21.47 24.51 29.51 30.49 38.01 43.98 47.98
Hoogte bestaande situatie	3.78 3.74 3.59 3.55 3.98 5.29 5.15 5.59 5.74 5.81 5.86 6.12 6.22 6.27 6.36 6.78 7.15 7.84 8.85 9.83 10.28 12.30 12.44 12.44 12.41 12.46 11.80 11.33 9.47 9.07 8.50 8.19 8.11 8.05 7.91 7.78 7.50 6.97 6.54 6.08 5.98 5.95 5.93 5.93 5.88 5.89 5.88 5.88 5.90 5.91 5.92 5.98
Afstand bestaande situatie	-50.00 -49.10 -47.29 -45.00 -41.97 -39.40 -37.51 -33.90 -30.17 -27.96 -25.16 -22.84 -21.82 -20.32 -18.87 -16.79 -15.27 -13.09 -9.65 -7.06 -5.84 0.00 2.38 4.71 5.83 6.86 8.50 9.65 14.52 15.68 20.45 23.39 24.61 27.20 29.08 30.68 32.12 34.53 36.98 38.72 40.45 42.36 43.77 45.33 46.43 48.17 50.28 53.93 58.88 61.45 62.70 63.83

OPMERKINGEN:
Deze profieltekeningen zijn opgesteld als onderbouwing voor het ruimtebeslag en de hoogte van de dijkversterking.
Zoals aangeduid in het Projectplan geldt voor het ontwerp enige mate van flexibiliteit voor de realisatiefase.
Onder andere de materialisering (grondsoort, type bekleding) en het type/dimensies/locatie van de constructies staat nog niet vast

versie	omschrijving	getekend	gecontroleerd	akkoord	datum
2.0	Tweede uitgave	D. Groen	F. van der Ziel	M. de Kant	11-04-2022
1.0	Eerste uitgave	D. Groen	F. van der Ziel	M. de Kant	10-02-2022

opdrachtgever
Waterschap Rivierenland

project
Dijkversterking NederBetuwe

omschrijving
Dwarsprofielen
Echteld

Waterschap Rivierenland

Royal HaskoningDHV
Enhancing Society Together
HaskoningDHV Nederland B.V.
Resilience & Maritime NL

documentstatus: DO
documentversie: 2.0

formaat: A0 | schaal: 1:200 | fase: Planuitwerking | bladnr. 16 van 20

projectnummer / tekeningnummer
BF6777-RDH-YP-DG-C-2001

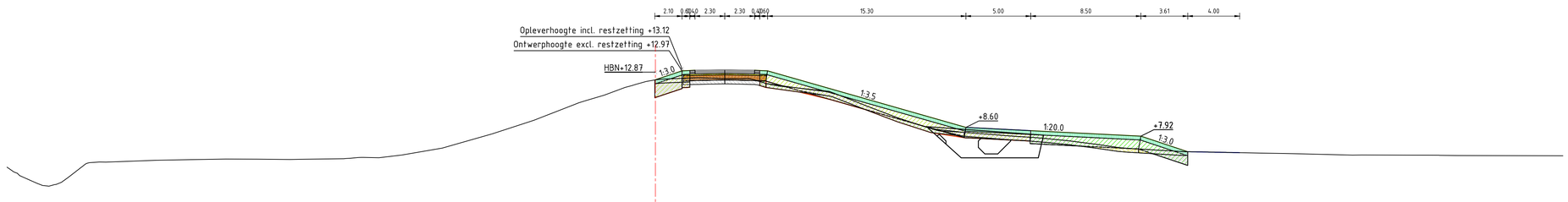

Dwarsprofiel DT159.
Schaal 1:200

Hoogte nieuwe situatie	+12.27 +12.97 +13.00 +13.02 +13.07 +13.02 +12.97 +8.66 +8.60 +8.95 +8.00 +7.92 +6.72 +6.65
Afstand nieuwe situatie	0.04 2.04 2.70 3.00 5.34 7.64 8.00 8.66 20.91 23.95 28.95 29.94 37.45 41.06 45.06
Hoogte bestaande situatie	5.53 4.89 4.14 4.18 4.76 5.88 5.92 6.06 6.11 6.16 6.14 6.14 6.22 6.28 6.26 6.47 7.00 7.40 8.37 9.95 10.66 11.09 11.92 12.28 12.40 12.38 12.34 12.11 11.87 11.70 11.39 10.90 10.26 9.39 8.82 8.35 8.28 8.18 8.07 7.98 7.90 7.83 7.65 7.29 7.04 6.76 6.73 6.64 6.59 6.43 6.43 6.45 6.43 6.41
Afstand bestaande situatie	-50.00 -49.02 -47.33 -46.32 -45.25 -43.65 -42.33 -38.65 -35.65 -33.13 -30.70 -27.29 -23.54 -22.64 -21.33 -19.54 -16.43 -15.84 -11.75 -9.39 -5.40 -3.94 -1.52 0.00 2.33 5.19 6.60 7.99 9.12 10.52 13.32 14.71 16.38 18.13 20.23 21.79 22.90 24.33 25.75 26.86 27.96 29.17 31.43 34.05 35.76 40.28 42.20 46.79 48.44 53.42 54.43 60.44 61.86 70.00

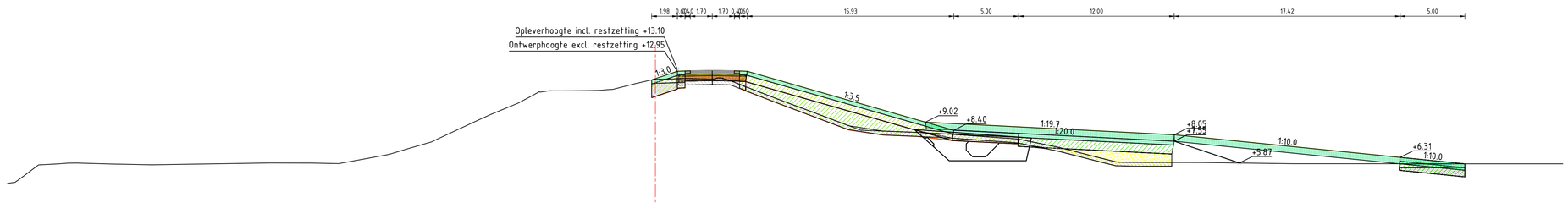

Dwarsprofiel DT161.
Schaal 1:200

Hoogte nieuwe situatie	+12.29 +12.95 +13.00 +13.03 +12.95 +8.66 +9.02 +8.40 +8.95 +5.87 +5.87
Afstand nieuwe situatie	0.28 1.69 2.29 2.70 4.39 6.07 7.09 19.98 20.83 23.02 28.02 29.00 40.02 57.44 61.44 62.44
Hoogte bestaande situatie	4.84 4.76 5.72 5.82 5.87 5.79 5.74 5.73 5.81 5.88 5.86 5.83 6.19 6.54 6.97 7.64 9.03 9.63 10.50 11.34 11.45 11.46 11.68 11.56 12.04 12.33 12.41 12.36 12.42 11.97 11.45 10.21 8.40 8.26 8.96 8.03 7.98 7.80 7.73 7.47 7.06 6.35 5.97 5.91 5.82 5.81 5.80 5.81 5.81 5.81
Afstand bestaande situatie	-50.00 -48.84 -47.15 -45.87 -44.63 -41.14 -38.26 -36.17 -33.95 -29.67 -26.14 -24.42 -22.60 -20.53 -19.07 -16.98 -13.98 -12.68 -10.57 -8.88 -7.32 -6.00 -4.33 -3.29 -1.95 0.00 2.30 4.11 5.22 6.44 7.77 11.03 15.86 19.60 21.10 23.26 24.33 26.54 27.96 29.32 31.19 33.54 35.48 41.96 49.92 56.60 59.20 60.92 65.89 70.00

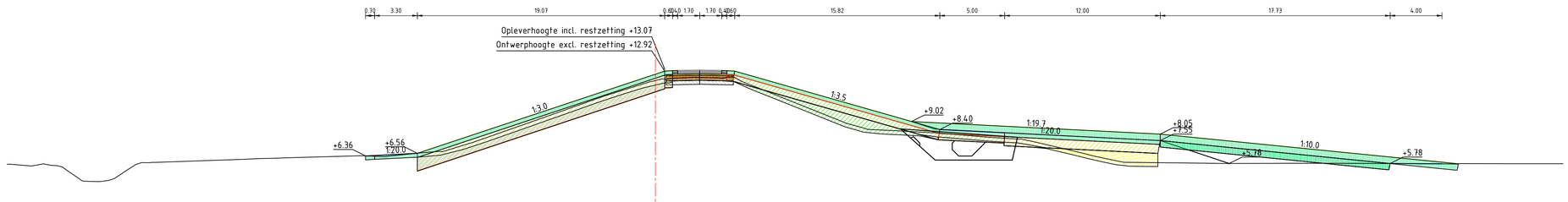

Dwarsprofiel DT163.
Schaal 1:200

Hoogte nieuwe situatie	HBN+0.15 +4.36 +4.56 +12.92 +12.93 +13.00 +12.93 +12.92 +8.66 +9.02 +8.40 +8.15 +7.80 +8.05 +5.78 +5.76 +5.75
Afstand nieuwe situatie	22.35 18.35 0.72 1.12 3.42 5.22 6.12 18.90 19.75 21.94 26.94 27.93 38.94 56.67 60.67 61.94
Hoogte bestaande situatie	5.78 5.98 5.64 5.98 4.43 4.38 4.55 5.32 5.65 5.87 6.05 6.12 6.18 6.23 6.38 6.32 6.58 6.68 7.44 8.42 8.88 11.13 12.19 12.40 12.40 12.45 11.90 11.32 9.76 8.86 8.55 8.37 8.13 8.01 7.83 7.70 7.63 7.07 6.58 6.24 5.81 5.81 5.78 5.79 5.79 5.80 5.79 5.77 5.74 5.76 5.76
Afstand bestaande situatie	-50.00 -49.06 -48.19 -46.59 -45.42 -44.19 -43.07 -41.98 -40.89 -39.63 -38.64 -35.59 -31.43 -29.64 -28.11 -22.78 -20.84 -18.27 -16.43 -13.99 -11.20 -9.88 -3.49 0.00 1.02 2.23 4.84 6.08 7.23 8.66 12.55 14.80 15.94 18.55 21.86 23.34 25.43 27.36 28.37 30.89 32.97 34.32 36.12 42.13 43.96 47.43 48.69 50.42 54.14 59.13 61.85 65.81 70.00

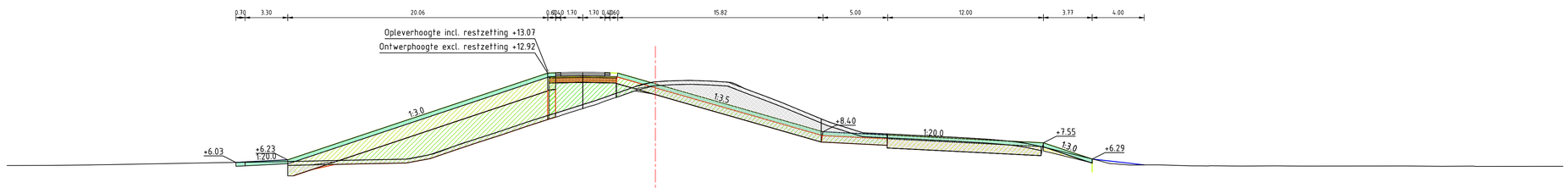

Dwarsprofiel DT165.
Schaal 1:200

Hoogte nieuwe situatie	+6.03 +6.23 +12.92 +12.93 +13.00 +12.93 +12.92 +8.40 +8.15 +7.55 +6.29 +5.84
Afstand nieuwe situatie	32.35 28.35 8.29 7.69 5.59 3.89 2.29 HBN+0.15 12.93 11.93 29.93 33.69 37.69
Hoogte bestaande situatie	5.79 5.80 5.84 5.86 6.02 6.06 6.12 6.21 6.23 6.40 6.98 7.47 7.86 8.33 8.84 9.55 9.88 10.84 12.04 12.25 12.33 12.36 12.32 12.27 11.47 10.71 9.27 8.65 8.32 8.27 8.09 8.09 7.82 7.66 7.18 6.37 5.95 5.83 5.84 5.77 5.76 5.75 5.77 5.75 5.75 5.76 5.79 5.75 5.79
Afstand bestaande situatie	-50.00 -46.83 -43.36 -42.19 -33.86 -30.70 -27.63 -23.36 -22.17 -18.90 -16.29 -15.03 -13.98 -12.28 -10.79 -8.65 -7.54 -4.64 -1.10 0.00 1.56 2.59 3.82 4.89 6.20 7.58 9.54 13.17 14.95 16.00 17.03 20.72 22.30 25.75 27.47 30.08 33.44 35.00 36.63 38.04 41.38 42.62 45.19 47.80 49.70 50.88 57.99 60.63 63.03 68.82 70.00

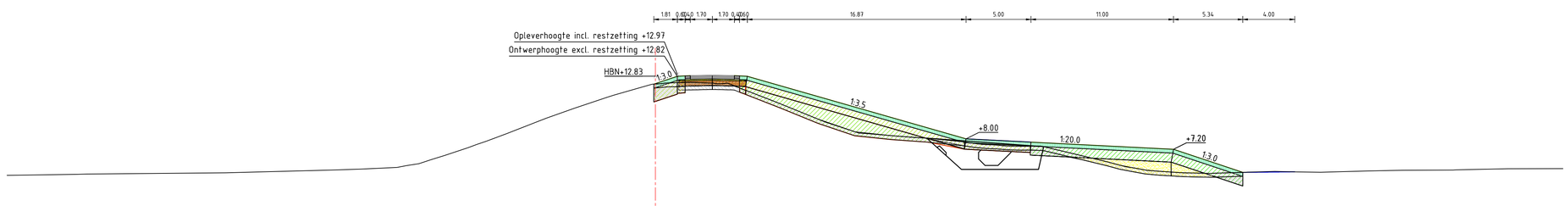

Dwarsprofiel DT167.
Schaal 1:200

Hoogte nieuwe situatie	+12.22 +12.82 +12.87 +12.89 +12.90 +12.87 +12.85 +12.82 +8.06 +8.00 +7.75 +7.40 +7.20 +5.42 +5.46
Afstand nieuwe situatie	0.12 1.10 2.10 2.70 4.40 6.20 7.10 20.93 23.97 28.97 29.95 39.97 45.31 49.31
Hoogte bestaande situatie	5.19 5.29 5.30 5.35 5.41 5.61 5.67 5.94 6.39 6.79 7.32 7.82 8.41 9.57 10.35 11.31 11.88 12.22 12.32 12.34 12.30 12.30 11.85 10.91 9.70 9.17 8.44 8.10 8.03 7.75 7.51 7.54 7.43 7.45 6.28 5.84 5.57 5.50 5.39 5.34 5.49 5.46 5.43 5.52 5.56 5.58 5.59 5.70 5.74
Afstand bestaande situatie	-50.00 -43.39 -42.09 -36.99 -33.11 -24.67 -22.66 -19.16 -17.31 -16.24 -14.43 -13.05 -11.45 -8.45 -4.25 -3.19 -1.14 0.00 1.29 2.99 4.45 5.55 6.68 9.14 12.12 13.49 15.71 19.98 21.39 23.90 25.23 26.25 28.14 29.67 34.67 36.32 37.94 38.99 40.66 42.75 47.77 49.52 51.31 54.70 56.62 57.64 61.53 65.77 70.00

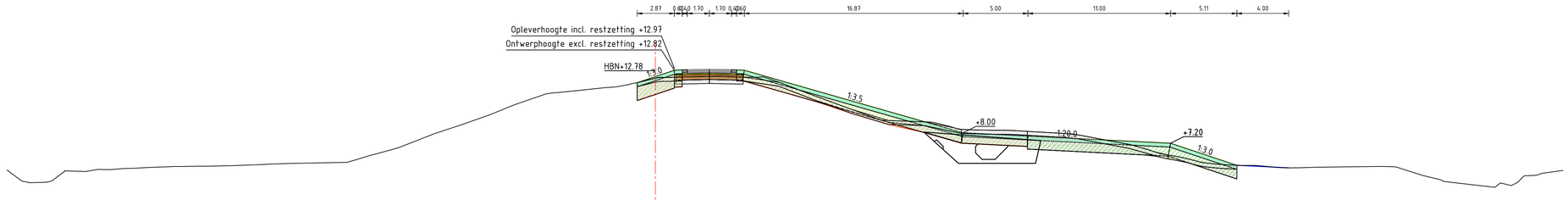

Dwarsprofiel DT169.
Schaal 1:200

Hoogte nieuwe situatie	+11.86 +12.82 +12.85 +12.87 +12.90 +12.87 +12.85 +12.82 +8.06 +8.00 +7.75 +7.40 +7.20 +5.50 +5.30
Afstand nieuwe situatie	1.46 1.01 2.01 2.71 4.71 5.81 6.81 20.70 23.74 28.74 29.73 39.74 44.85 48.85
Hoogte bestaande situatie	5.13 4.27 4.17 4.33 5.01 5.18 5.96 5.27 5.37 5.40 5.42 5.43 5.46 5.50 5.60 5.65 5.70 5.91 6.38 6.85 7.96 8.69 9.44 10.15 10.93 11.10 11.23 11.34 11.49 11.63 12.22 12.28 12.31 12.33 12.35 12.31 12.28 12.19 11.36 10.40 9.36 8.93 8.92 8.83 8.59 8.25 8.19 8.19 8.04 7.91 7.48 7.09 6.69 6.20 5.73 5.54 5.40 5.30 5.44 5.31 5.30 5.35 5.40 5.44 5.55 4.71 4.36 3.81 3.94 4.73 5.10
Afstand bestaande situatie	-50.00 -48.84 -47.65 -46.53 -45.40 -42.98 -41.91 -40.29 -38.03 -36.78 -35.30 -34.02 -33.01 -32.00 -29.62 -27.88 -25.22 -23.14 -21.53 -19.81 -16.96 -14.77 -12.65 -10.89 -8.63 -7.54 -6.28 -5.20 -3.71 -2.51 -1.16 0.00 1.44 2.51 3.51 4.79 6.26 7.64 8.70 10.93 13.53 16.39 17.45 18.64 21.30 22.69 24.19 26.09 27.33 29.94 32.88 34.53 36.66 38.00 40.11 42.20 43.84 45.88 46.88 48.50 49.68 50.88 54.40 56.08 57.19 59.11 60.66 64.68 66.02 68.11 70.00

OPMERKINGEN:
Deze profieltekeningen zijn opgesteld als onderbouwing voor het ruimtebeslag en de hoogte van de dijkversterking.
Zoals aangeduid in het Projectplan geldt voor het ontwerp enige mate van flexibiliteit voor de realisatiefase.
Onder andere de materialisering (grondsoort, type bekleding) en het type/dimensies/locatie van de constructies staat nog niet vast

versie	omschrijving	getekend	gecontroleerd	akkoord	datum
2.0	Tweede uitgave	D. Groen	F. van der Ziel	M. de Kant	11-04-2022
1.0	Eerste uitgave	D. Groen	F. van der Ziel	M. de Kant	10-02-2022

opdrachtgever
Waterschap Rivierenland

project
Dijkversterking NederBetuwe

omschrijving
Dwarsprofielen
Echteld

Waterschap Rivierenland

HaskoningDHV Nederland B.V.
Buiten & Maritime NL

formaat	schaal	fase	bladnr.	van	documentstatus	documentversie
A0	1:200	Planuitwerking	17	20	DO	2.0

projectnummer / tekeningnummer
BF6777-RDH-YP-DG-C-2001

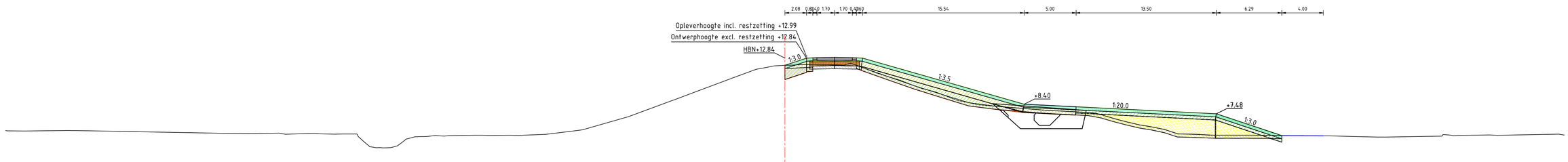

Dwarsprofiel DT171.
Schaal 1:200

Hoogte nieuwe situatie	12.15 12.84 12.87 12.89 12.92 12.89 12.87 12.84 8.46 8.40 8.15 7.80 7.48 5.38 5.35
Afstand nieuwe situatie	0.00 2.08 2.98 3.08 4.78 6.48 6.58 7.44 19.98 23.92 28.02 29.00 41.52 47.81 51.81
Hoogte bestaande situatie	5.85 5.82 5.86 5.74 5.59 5.53 5.51 5.59 5.55 5.53 5.47 5.42 5.36 5.39 5.44 5.39 5.39 5.43 5.44 5.94 6.59 7.20 8.83 9.73 11.04 11.76 12.09 12.15 12.18 12.23 12.24 12.19 12.35 11.40 10.71 9.94 9.58 9.02 8.40 7.82 7.64 7.56 6.97 6.41 6.00 5.53 5.50 5.44 5.42 5.42 5.44 5.38 5.36 5.35 5.28 5.23 5.32 5.42 5.44 5.51 5.54
Afstand bestaande situatie	-74.88 -74.88 -73.70 -68.22 -61.89 -53.59 -51.09 -48.08 -45.80 -44.79 -42.64 -40.69 -39.38 -37.95 -36.82 -35.62 -34.43 -33.33 -32.07 -29.62 -28.46 -25.60 -24.57 -23.02 -19.43 -17.20 -15.07 -10.66 -8.24 -4.79 -2.78 -1.06 0.00 1.07 2.00 3.14 5.12 6.32 8.85 11.07 13.09 14.50 15.93 18.41 25.04 28.44 29.85 31.88 34.06 36.44 37.85 39.77 40.82 42.30 44.55 45.57 47.99 49.82 51.80 54.81 57.05 62.83 64.06 67.80 74.31 75.06 75.14

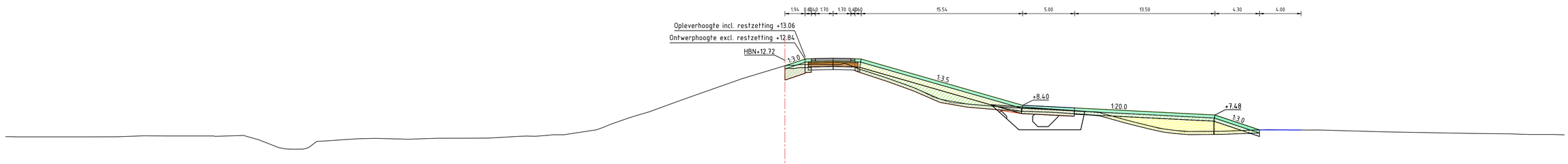

Dwarsprofiel DT173.
Schaal 1:200

Hoogte nieuwe situatie	12.19 12.84 12.87 12.89 12.92 12.89 12.87 12.84 8.46 8.40 8.15 7.80 7.48 6.04 6.03
Afstand nieuwe situatie	0.00 1.94 2.94 3.04 4.64 6.34 6.44 7.34 19.84 22.88 27.88 28.86 41.38 45.68 49.68
Hoogte bestaande situatie	5.40 5.37 5.37 5.38 5.41 5.46 5.42 5.51 5.11 4.35 4.18 4.43 4.99 5.19 5.23 5.17 5.15 5.24 5.25 5.25 5.44 5.46 5.57 5.61 6.29 6.82 7.38 7.76 9.12 10.98 12.19 12.27 12.33 12.33 12.39 11.81 11.11 10.39 10.00 8.89 8.33 8.14 8.10 8.04 7.80 7.64 7.10 6.71 6.38 6.10 5.88 5.91 6.01 6.07 6.05 6.04 6.02 5.99 5.985 5.73 5.71 5.60 5.66 5.71 5.60 5.57
Afstand bestaande situatie	-74.09 -73.70 -67.37 -64.30 -61.70 -59.57 -54.86 -52.10 -50.68 -48.74 -47.21 -45.37 -44.18 -40.87 -39.44 -37.11 -36.04 -33.52 -29.83 -28.46 -24.90 -23.53 -22.29 -21.04 -17.47 -16.09 -14.39 -13.08 -9.34 -4.06 0.00 1.11 2.23 3.59 4.80 6.09 7.20 9.55 11.61 12.65 14.26 15.27 19.91 22.29 23.74 25.60 29.29 30.48 32.45 33.95 35.29 36.71 38.43 42.30 44.58 46.54 47.62 49.20 50.44 52.66 57.61 64.05 65.66 66.71 69.86 70.95 73.83 75.00

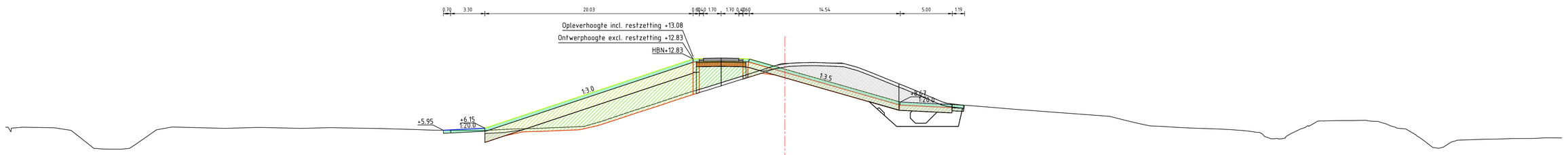

Dwarsprofiel DT175.
Schaal 1:200

Hoogte nieuwe situatie	5.95 5.99 6.15 12.83 12.87 12.89 12.92 12.89 12.87 12.83 8.73 8.67 8.42 8.08
Afstand nieuwe situatie	32.87 33.77 28.87 8.84 9.74 10.74 6.14 4.44 5.34 6.34 3.44 8.06 11.10 16.10 17.09
Hoogte bestaande situatie	6.31 6.14 6.25 6.14 5.94 6.20 6.17 6.14 6.03 5.96 5.95 5.93 5.93 6.08 6.13 6.18 6.25 6.33 6.61 7.05 7.79 8.41 9.51 10.16 10.41 12.39 12.48 12.46 12.43 12.03 11.48 10.51 10.00 8.99 8.51 8.23 7.98 7.86 7.72 7.29 6.89 6.53 6.33 6.22 6.17 6.08 6.01 5.81 5.74 5.19 5.13 5.21
Afstand bestaande situatie	-75.00 -74.45 -73.43 -70.02 -68.70 -66.28 -64.83 -63.67 -62.32 -60.49 -58.60 -53.90 -50.39 -46.04 -43.67 -42.51 -39.28 -35.68 -33.77 -32.07 -29.92 -25.81 -23.97 -22.55 -20.82 -19.39 -18.15 -16.94 -14.73 -12.61 -9.51 -7.33 -4.29 -2.56 -1.31 0.00 2.36 3.68 4.88 6.98 8.41 10.78 12.06 14.43 15.95 19.00 22.03 23.68 25.49 31.24 32.84 34.36 36.36 37.92 38.96 41.63 42.99 44.57 45.66 46.73 47.85 49.60 50.68 51.82 53.49 54.78 55.88 57.10 58.11 59.34 60.70 62.34 63.34 64.44 66.19 67.41 68.61 69.97 71.89 73.14 74.34

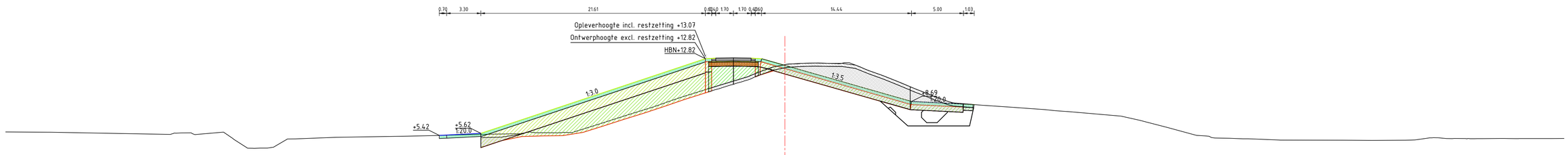

Dwarsprofiel DT177.
Schaal 1:200

Hoogte nieuwe situatie	5.42 5.45 5.62 12.82 12.87 12.89 12.92 12.89 12.87 12.82 8.75 8.69 8.44 8.03
Afstand nieuwe situatie	33.27 33.57 29.27 7.66 8.56 8.66 4.96 3.06 3.16 2.26 9.14 12.18 17.18 18.17
Hoogte bestaande situatie	5.75 5.72 5.52 5.66 5.49 5.73 5.03 5.63 5.67 5.67 5.70 5.78 6.51 7.28 8.11 8.81 9.19 10.23 11.08 11.06 10.00 12.24 12.33 12.41 12.35 12.41 12.01 11.50 10.50 9.88 9.44 8.91 8.35 8.11 8.09 7.91 7.80 7.70 7.47 7.34 7.12 6.89 6.56 6.20 5.77 5.55 5.53 5.12 5.11 5.21 5.23 4.96 4.95 4.94 4.96 5.13 5.11 5.19 5.10 5.11 5.10 5.10 5.12 5.12
Afstand bestaande situatie	-74.09 -70.75 -59.95 -58.10 -56.79 -54.03 -53.03 -51.71 -50.47 -49.23 -47.71 -43.20 -36.33 -34.38 -31.06 -27.68 -25.39 -24.00 -22.82 -21.28 -20.20 -17.88 -15.50 -12.64 -10.85 -9.10 -6.36 -3.56 -2.40 -1.25 0.00 1.29 3.20 4.93 6.17 7.27 8.39 11.15 12.60 13.74 15.11 18.71 21.28 22.48 24.97 26.05 27.41 32.28 34.10 36.81 39.13 40.43 42.80 44.07 45.11 47.55 53.82 55.22 56.52 59.71 61.59 62.70 64.21 65.49 66.62 68.89 70.32 72.19 73.83 74.91

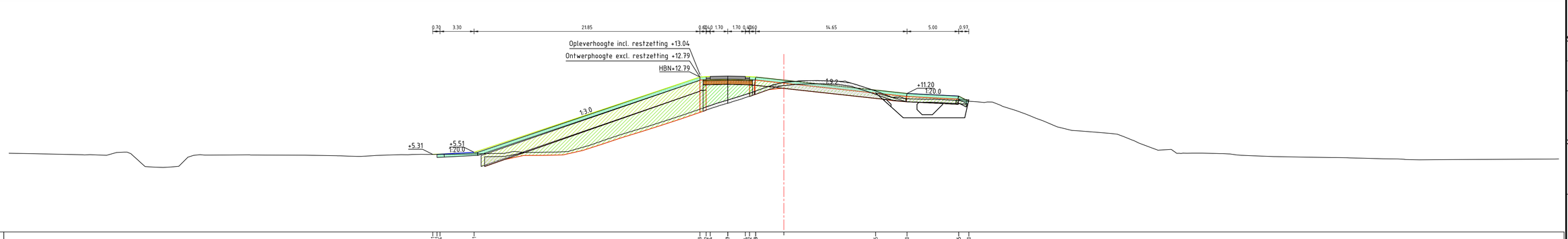

Dwarsprofiel DT179.
Schaal 1:200

Hoogte nieuwe situatie	5.31 5.34 5.51 12.79 12.87 12.89 12.92 12.89 12.87 12.79 11.25 11.20 10.95 10.60
Afstand nieuwe situatie	33.27 33.57 29.98 8.03 8.93 9.93 5.43 3.33 4.33 2.73 8.87 11.01 16.91 17.90
Hoogte bestaande situatie	5.41 5.37 5.28 5.24 5.04 5.36 5.13 5.20 5.25 5.27 5.31 5.33 5.39 5.59 5.48 5.52 5.54 5.71 6.19 6.79 7.41 7.98 8.73 9.18 10.21 10.61 10.93 11.60 12.01 12.29 12.36 12.65 12.40 12.38 12.05 11.52 10.98 10.88 10.66 10.64 10.54 10.42 10.32 10.07 9.55 8.98 8.55 7.98 7.62 7.41 7.33 7.02 6.62 5.93 5.79 5.42 5.43 5.40 5.95 5.22 5.16 5.01 5.03 5.09 4.99 4.93 4.88 4.81 4.77 4.80 4.85 4.81
Afstand bestaande situatie	-75.50 -72.60 -67.13 -66.10 -64.58 -63.18 -61.82 -60.08 -58.53 -57.19 -55.52 -53.86 -51.64 -50.22 -46.35 -43.29 -42.75 -40.97 -39.44 -37.95 -36.37 -35.08 -33.99 -31.43 -26.96 -25.69 -22.88 -21.72 -20.47 -18.77 -17.07 -14.95 -13.27 -10.92 -9.51 -6.60 -5.28 -4.25 -2.27 -1.10 0.00 1.90 3.24 4.54 5.67 7.03 8.68 10.06 11.26 13.05 14.67 16.43 19.38 20.93 22.41 23.97 25.09 26.42 27.86 30.34 31.66 32.88 33.92 35.61 37.48 38.83 40.52 41.64 43.10 44.23 45.46 47.43 50.69 52.52 54.08 56.24 57.90 59.43 61.51 63.50 74.51 74.98

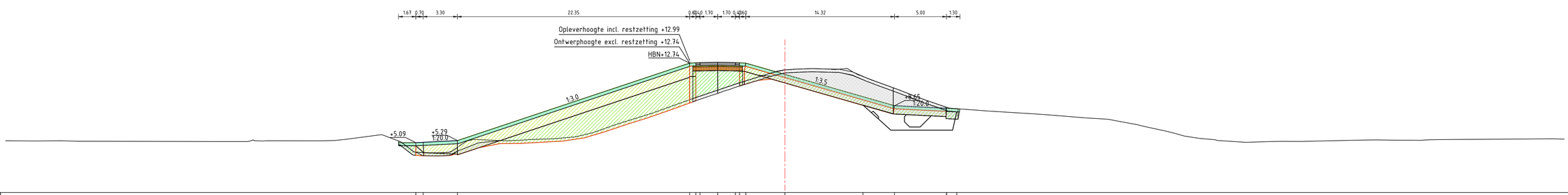

Dwarsprofiel DT181.
Schaal 1:200

Hoogte nieuwe situatie	5.09 5.13 5.29 12.74 12.77 12.79 12.82 12.79 12.77 12.74 8.71 8.65 8.44 8.05
Afstand nieuwe situatie	35.52 36.42 31.52 8.17 9.07 9.97 6.47 4.77 5.37 3.77 7.51 10.55 15.55 16.53
Hoogte bestaande situatie	5.10 5.25 5.22 5.22 5.23 5.20 5.28 5.27 5.27 5.30 5.41 5.83 4.84 4.14 4.12 4.17 5.40 5.32 5.23 5.42 5.50 5.85 6.25 6.80 7.99 9.32 10.54 11.03 12.09 12.17 12.21 12.16 12.17 11.90 11.33 10.54 9.29 8.51 8.15 8.14 7.88 7.76 7.47 7.34 7.12 6.83 6.56 6.20 5.77 5.55 5.53 5.53 5.12 5.11 5.21 5.23 5.32 5.36 5.33 5.33 5.34 5.39 5.44 5.44 5.46 5.44
Afstand bestaande situatie	-74.09 -72.19 -69.67 -68.07 -66.00 -54.54 -51.08 -49.77 -44.64 -43.33 -42.20 -38.69 -36.50 -35.00 -33.91 -32.20 -30.04 -28.14 -26.84 -25.38 -23.78 -21.88 -19.33 -17.91 -16.38 -12.58 -8.89 -5.27 -3.78 0.00 1.28 2.63 4.39 5.43 6.51 7.82 9.95 13.23 15.51 19.46 23.70 25.43 28.96 31.09 32.75 33.84 35.02 36.67 38.29 39.86 41.40 44.37 45.98 47.14 49.67 54.58 56.40 59.02 60.19 61.59 62.95 65.18 70.54 73.95 75.00 75.14

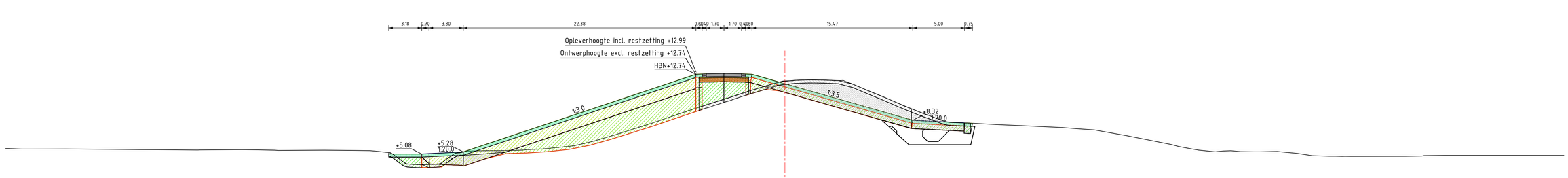

Dwarsprofiel DT183.
Schaal 1:200

Hoogte nieuwe situatie	5.08 5.11 5.28 12.74 12.77 12.79 12.82 12.79 12.77 12.74 8.38 8.32 8.07 7.72
Afstand nieuwe situatie	34.96 34.26 30.96 8.51 7.61 6.71 5.87 4.97 3.97 3.13 9.25 12.29 17.29 18.28
Hoogte bestaande situatie	5.60 5.51 5.56 5.56 5.54 5.53 5.47 5.49 5.48 5.42 5.42 5.44 5.44 5.35 5.20 4.75 4.06 4.08 4.53 5.22 5.37 5.40 5.41 5.51 5.56 5.76 5.87 6.33 6.86 7.67 7.98 9.22 9.99 10.53 11.14 11.63 12.10 12.19 12.22 12.18 12.14 10.88 10.43 9.67 9.08 8.37 8.11 8.05 7.90 7.80 7.62 7.50 7.39 6.84 6.35 5.99 5.56 5.29 5.39 5.30 5.29 5.32 5.15 4.98 4.87 4.85 4.86 4.88 4.95 4.94
Afstand bestaande situatie	-74.09 -73.93 -72.42 -69.11 -67.18 -65.12 -56.30 -52.29 -50.74 -48.95 -47.51 -44.35 -43.13 -42.15 -40.97 -39.44 -37.94 -36.51 -35.20 -33.82 -32.66 -31.10 -29.99 -28.45 -26.94 -25.77 -24.55 -23.33 -21.38 -20.30 -18.36 -16.53 -13.98 -12.98 -9.17 -7.20 -5.25 -3.43 -1.82 0.00 1.51 2.30 3.99 5.45 8.67 9.81 11.54 13.03 14.95 15.99 17.78 20.55 22.74 26.72 28.22 29.81 32.88 35.38 37.18 39.23 41.39 42.93 44.59 45.65 47.38 49.25 50.93 52.40 53.44 59.69 61.51 64.00 74.07 74.98

OPMERKINGEN:
Deze profieltekeningen zijn opgesteld als onderbouwing voor het ruimtebeslag en de hoogte van de dijkversterking.
Zoals aangeduid in het Projectplan geldt voor het ontwerp enige mate van flexibiliteit voor de realisatiefase.
Onder andere de materialisering (grondsoort, type bekleding) en het type/dimensies/locatie van de constructies staat nog niet vast

versie	omschrijving	getekend	gecontroleerd	akkoord	datum
2.0	Tweede uitgave	D. Groen	F. van der Ziel	M. de Kant	11-04-2022
1.0	Eerste uitgave	D. Groen	F. van der Ziel	M. de Kant	10-02-2022

opdrachtgever
Waterschap Rivierenland

project
Dijkversterking NederBetuwe

omschrijving
Dwarsprofielen
Ooij

Waterschap Rivierenland

RoyalHaskoningDHV
Enhancing Society Together
Royal HaskoningDHV Nederland B.V.
Residence & Maritime NL

formaat	schaal	fase	bladnr.	van
A0	1:200	Planuitwerking	18	20

documentstatus	documentversie
DO	2.0

projectnummer / tekeningnummer
BF6777-RDH-YP-DG-C-2001

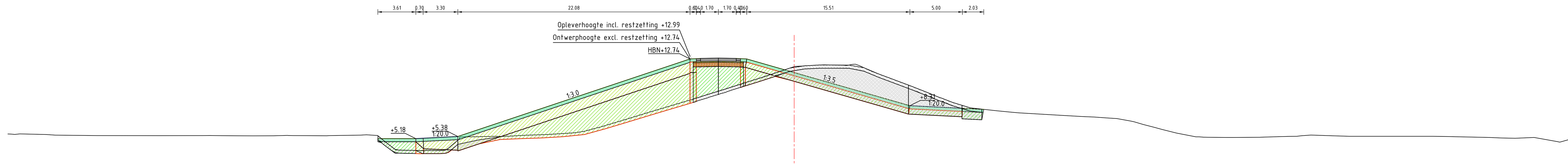

Dwarsprofiel DT185.
Schaal 1:200

Hoogte nieuwe situatie	+5.18 +5.22 +5.38 +12.74 +12.77 +12.79 +12.82 +12.79 +12.77 +12.74 +8.31 +8.06
Afstand nieuwe situatie	35.99 35.29 31.99 9.91 9.31 8.91 7.21 5.51 5.11 4.51 11.00 16.00
Hoogte bestaande situatie	5.62 5.63 5.51 5.47 5.46 5.47 5.46 5.44 5.46 5.47 5.47 5.55 5.47 4.11 4.07 4.05 4.06 4.10 5.34 5.36 5.40 5.43 5.50 5.58 5.72 5.88 6.20 6.56 6.98 8.04 8.95 9.32 9.88 10.70 11.05 12.01 12.10 12.18 12.15 12.22 11.60 11.19 10.60 9.61 9.13 8.62 8.10 7.82 7.69 7.54 7.39 7.27 7.23 7.15 6.84 6.52 6.25 5.71 5.35 5.31 5.29 5.31 5.37 5.40 5.52 5.44 5.40 5.40 5.40 5.38 5.36 5.29 5.24 5.21 5.29 4.89 5.46
Afstand bestaande situatie	-74.79 -73.65 -70.26 -66.25 -60.31 -55.57 -54.48 -51.47 -49.50 -47.64 -44.17 -40.68 -39.62 -37.88 -36.84 -35.57 -34.20 -33.08 -31.80 -30.12 -28.58 -26.90 -25.56 -23.36 -21.06 -19.97 -18.78 -17.51 -16.12 -12.63 -9.54 -8.39 -6.58 -4.00 -2.87 0.00 1.03 2.84 4.35 5.52 7.28 8.37 9.94 12.54 13.71 15.06 16.74 19.28 20.58 22.79 25.54 27.50 28.53 29.72 32.05 33.21 34.23 36.37 38.21 39.31 41.17 44.32 46.09 47.80 49.14 51.43 52.82 54.46 60.76 61.98 62.99 66.13 67.31 68.58 70.37 72.60 75.00

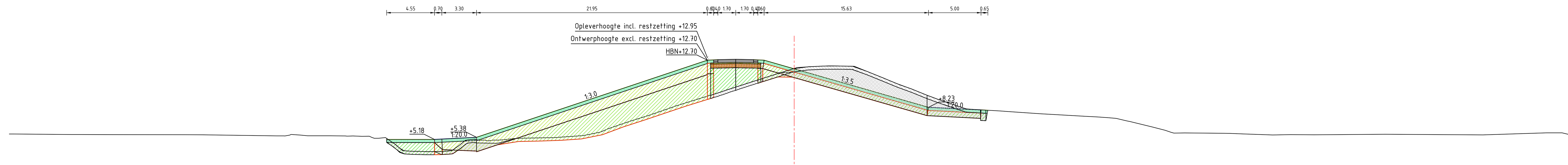

Dwarsprofiel DT187.
Schaal 1:200

Hoogte nieuwe situatie	+5.18 +5.22 +5.38 +12.70 +12.73 +12.75 +12.78 +12.75 +12.73 +12.70 +8.23 +7.98
Afstand nieuwe situatie	34.21 33.51 30.21 8.26 7.66 7.26 5.56 3.86 3.46 2.86 12.77 17.77
Hoogte bestaande situatie	5.70 5.70 5.65 5.64 5.63 5.62 5.52 5.66 5.53 5.53 5.50 5.48 5.29 5.36 4.65 4.09 4.05 4.03 4.07 4.69 5.21 5.10 5.12 5.22 5.30 5.35 5.39 5.64 5.89 6.51 6.94 7.71 8.08 8.57 9.12 9.85 10.87 11.29 11.92 12.07 12.16 12.13 11.90 11.50 10.98 10.35 9.97 9.36 8.98 8.50 8.07 7.89 7.61 7.47 7.38 7.31 7.18 6.90 6.34 6.05 5.80 5.77 5.71 5.61 5.64 5.62 5.67 5.62 5.76 5.81 5.81 5.30
Afstand bestaande situatie	-74.65 -74.24 -68.13 -64.95 -58.01 -56.29 -49.19 -47.86 -46.27 -44.09 -42.51 -41.11 -39.88 -38.88 -37.86 -36.85 -35.80 -34.30 -33.08 -31.77 -30.38 -29.34 -28.25 -27.00 -25.92 -23.56 -22.28 -19.55 -18.39 -16.79 -15.50 -13.13 -12.03 -10.58 -8.81 -6.50 -3.31 -2.00 0.00 1.28 3.24 4.95 6.26 7.26 8.56 10.08 11.17 12.68 13.68 15.12 16.38 19.47 23.51 25.94 27.57 28.86 30.62 31.83 34.15 35.27 37.12 40.82 42.65 45.32 47.22 49.45 56.20 65.51 69.96 71.58 73.03 75.00

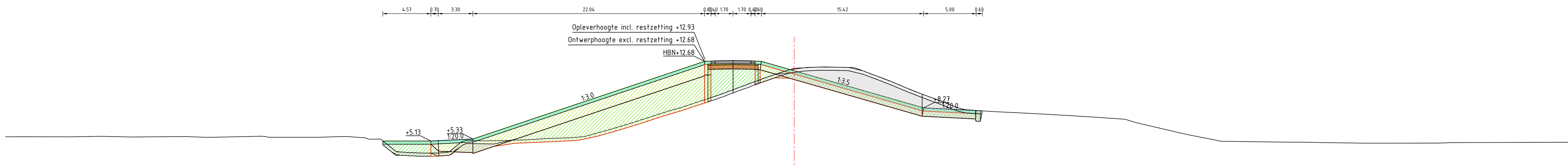

Dwarsprofiel DT189.
Schaal 1:200

Hoogte nieuwe situatie	+5.13 +5.17 +5.33 +12.68 +12.71 +12.73 +12.76 +12.73 +12.71 +12.68 +8.27 +8.02
Afstand nieuwe situatie	34.56 33.86 30.56 8.52 7.92 7.52 5.82 4.12 3.72 3.12 12.30 17.30
Hoogte bestaande situatie	5.54 5.54 5.54 5.59 5.52 5.56 5.49 5.49 5.49 5.56 5.31 4.94 4.11 4.03 3.99 4.00 4.10 5.21 5.16 5.16 5.22 5.24 5.36 5.44 5.65 6.19 6.77 7.10 8.02 8.33 9.61 10.54 11.31 11.67 12.01 12.08 12.15 12.12 12.11 11.45 11.01 10.46 9.96 9.49 9.06 8.68 8.14 7.95 7.84 7.79 7.66 7.55 7.43 7.20 6.87 6.24 5.89 5.44 5.12 5.03 5.02 4.99 4.96 4.93 4.93 4.94 4.99 5.02 5.03
Afstand bestaande situatie	-75.00 -73.94 -68.70 -66.04 -62.75 -57.91 -55.24 -49.92 -45.19 -42.57 -39.87 -38.86 -37.81 -36.74 -35.35 -34.03 -32.80 -31.16 -29.95 -28.81 -26.68 -25.45 -23.81 -21.30 -19.61 -17.63 -15.68 -14.67 -11.79 -10.69 -6.85 -4.34 -2.20 -1.13 0.00 1.04 2.96 4.20 5.41 7.40 8.61 9.98 11.13 12.41 13.57 14.57 16.08 18.58 20.74 21.74 24.17 26.05 28.05 31.38 32.54 35.27 36.75 38.94 40.61 46.85 48.37 49.87 52.40 54.28 56.56 61.41 62.45 73.55 75.00

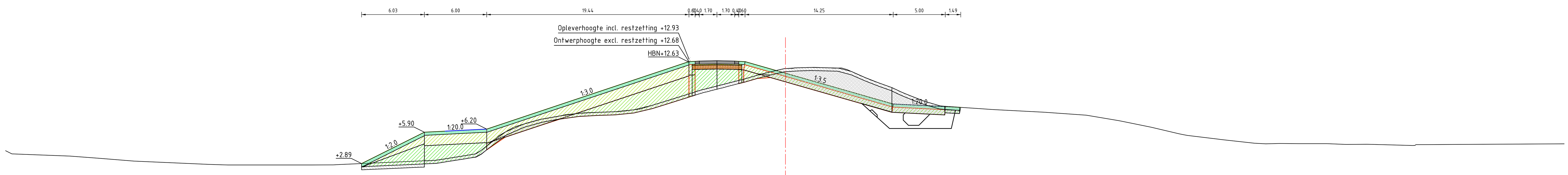

Dwarsprofiel DT191.
Schaal 1:200

Hoogte nieuwe situatie	+2.89 +5.90 +6.00 +6.20 +12.68 +12.71 +12.73 +12.76 +12.73 +12.71 +12.68 +8.67 +8.61 +8.36 +8.01
Afstand nieuwe situatie	40.76 34.73 32.73 28.73 9.29 8.69 8.29 6.59 4.89 4.49 3.89 7.32 10.36 15.36 16.35
Hoogte bestaande situatie	4.12 3.82 3.73 3.60 3.40 3.13 2.81 2.75 2.75 2.79 3.20 3.58 4.27 5.69 6.46 6.80 7.13 7.32 7.57 7.75 7.83 7.87 8.00 8.12 8.56 8.88 9.77 10.11 10.48 11.06 11.45 12.01 12.11 12.11 12.07 12.05 11.59 10.95 10.18 9.64 9.24 8.66 8.16 8.07 7.81 7.54 7.14 6.96 6.38 5.75 5.25 4.97 4.84 4.78 4.81 4.80 4.80 4.73 4.74 4.70 4.63 4.70 4.76 4.78
Afstand bestaande situatie	-75.00 -74.39 -71.97 -68.82 -66.01 -62.64 -55.51 -53.63 -45.54 -42.90 -33.65 -31.23 -29.11 -27.34 -25.90 -24.76 -23.60 -22.46 -21.18 -19.47 -17.57 -16.15 -14.98 -13.96 -12.55 -11.53 -8.68 -7.46 -6.02 -3.79 -2.44 0.00 1.87 3.29 4.44 5.45 6.67 8.13 10.26 11.40 12.43 14.09 18.74 20.11 24.98 28.92 31.25 32.31 35.18 37.84 41.48 43.94 45.09 46.18 47.50 49.30 52.06 53.94 55.93 57.60 60.29 61.37 70.27 74.89

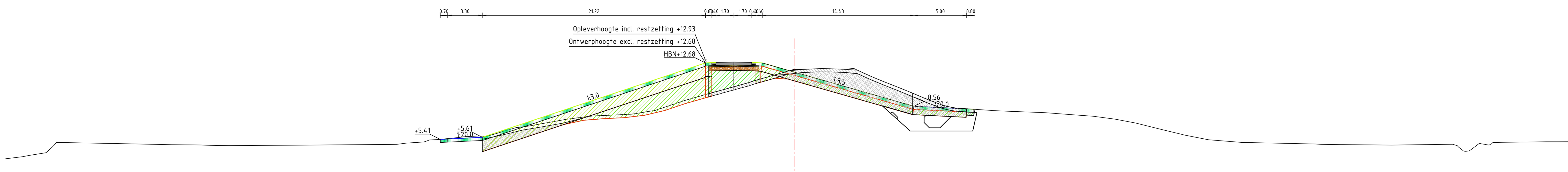

Dwarsprofiel DT193.
Schaal 1:200

Hoogte nieuwe situatie	+5.41 +5.44 +5.61 +12.68 +12.71 +12.73 +12.76 +12.73 +12.71 +12.68 +8.61 +8.56 +8.31 +7.96
Afstand nieuwe situatie	33.66 32.96 29.66 8.44 7.84 7.44 5.74 4.04 3.64 3.04 8.35 11.39 16.39 17.38
Hoogte bestaande situatie	3.56 3.89 4.13 5.12 5.03 5.02 4.90 4.88 4.86 4.83 4.81 4.83 4.86 4.90 4.92 5.05 5.16 5.39 5.66 5.69 6.23 6.52 6.66 7.31 7.64 7.69 7.74 7.81 8.19 9.10 9.56 10.00 10.97 11.54 12.05 12.09 12.14 12.11 12.08 11.73 11.11 10.30 9.86 9.14 8.65 8.29 8.14 7.94 7.75 7.61 7.36 6.95 6.33 5.90 5.37 5.14 5.10 4.97 4.91 4.87 4.91 4.94 4.30 4.99 4.90 5.13 5.17 5.18 5.18 5.19
Afstand bestaande situatie	-75.00 -72.69 -71.16 -70.15 -65.87 -64.83 -59.18 -57.15 -56.11 -55.02 -53.74 -51.45 -46.08 -41.94 -38.44 -36.89 -35.21 -33.85 -31.31 -29.27 -27.47 -26.46 -25.33 -21.70 -19.15 -17.77 -16.70 -15.45 -13.14 -10.45 -8.82 -7.23 -3.86 -1.83 0.00 1.09 2.64 3.81 4.87 6.56 7.98 10.04 11.13 12.81 14.14 16.90 19.04 23.87 26.46 28.43 30.29 32.50 35.01 36.78 39.38 42.24 43.34 49.58 51.97 56.83 60.02 62.62 63.67 65.11 66.23 67.29 71.57 72.70 74.78 75.00

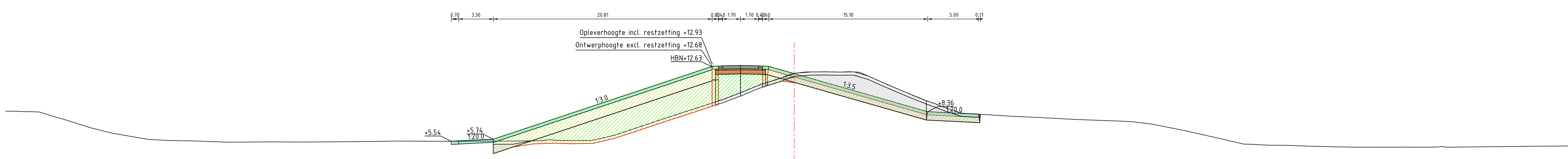

Dwarsprofiel DT195.
Schaal 1:200

Hoogte nieuwe situatie	+5.54 +5.58 +5.74 +12.68 +12.71 +12.73 +12.76 +12.73 +12.71 +12.68 +8.36 +8.11
Afstand nieuwe situatie	32.62 31.92 28.62 7.81 7.21 6.81 5.11 3.41 3.01 2.41 12.70 17.70
Hoogte bestaande situatie	8.40 8.41 8.37 8.34 7.97 7.42 6.84 6.20 5.70 5.61 5.58 5.55 5.46 5.49 5.47 5.48 5.53 5.56 5.54 5.54 5.56 5.67 5.62 5.61 5.62 6.14 7.21 8.26 9.94 10.49 11.03 11.58 12.02 12.14 12.16 12.16 12.14 12.14 11.18 9.77 9.19 8.73 8.22 7.94 7.76 7.62 7.47 7.40 7.18 6.59 5.77 5.42 5.25 5.17 5.17 5.08 5.02 4.98 4.99 4.97 5.01 5.01 5.06 5.11 5.11
Afstand bestaande situatie	-75.00 -74.52 -73.51 -71.83 -70.59 -68.76 -66.94 -64.23 -60.99 -58.82 -57.36 -56.27 -53.04 -49.85 -47.03 -44.10 -39.64 -38.22 -33.57 -31.28 -27.33 -23.57 -22.50 -21.12 -19.28 -17.03 -13.85 -10.68 -5.71 -4.35 -2.99 -1.23 0.00 1.05 2.18 3.40 4.44 6.01 8.35 11.64 13.22 14.38 15.91 20.61 24.11 26.80 30.92 32.15 34.02 37.00 40.62 42.14 43.74 45.39 46.66 48.91 51.54 53.56 58.65 59.76 61.43 65.02 69.71 74.80 75.00

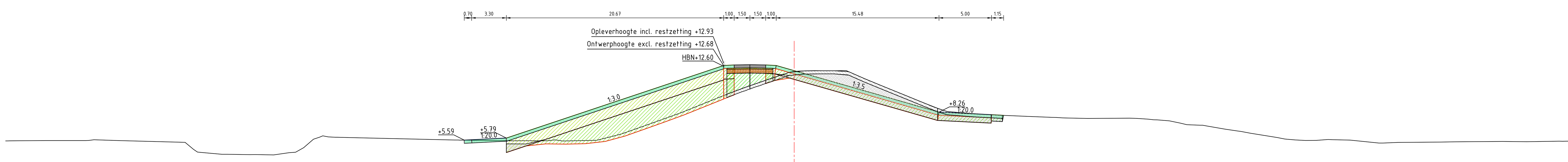

Dwarsprofiel DT197.
Schaal 1:200

Hoogte nieuwe situatie	+5.59 +5.63 +5.79 +12.68 +12.73 +12.76 +12.73 +12.68 +8.26 +8.01
Afstand nieuwe situatie	31.38 30.68 27.38 6.71 5.71 4.21 2.71 1.71 13.77 18.77
Hoogte bestaande situatie	5.52 5.53 5.55 5.62 5.55 5.39 4.43 4.25 4.22 4.19 4.40 4.87 6.00 5.87 5.84 5.59 5.53 5.53 5.54 5.51 5.58 6.21 6.96 8.18 9.90 10.59 11.04 11.45 12.12 12.17 12.18 12.18 12.01 11.25 10.56 9.88 9.37 8.75 8.31 8.12 7.95 7.84 7.75 7.71 7.65 7.68 7.58 7.43 7.21 7.01 6.64 6.46 6.25 5.84 5.61 5.57 5.66 5.60 5.31 5.37 5.41 5.44 5.44 5.47 5.44 5.49 5.49
Afstand bestaande situatie	-75.00 -74.61 -71.20 -66.60 -64.29 -57.93 -56.42 -53.91 -51.27 -49.50 -48.04 -46.66 -44.83 -43.46 -42.12 -31.60 -26.88 -25.79 -23.37 -22.01 -18.79 -16.34 -14.20 -10.80 -6.52 -4.71 -3.39 -2.22 0.00 1.08 3.02 4.06 5.35 7.10 8.79 10.49 11.73 13.23 14.52 16.84 19.88 22.42 24.57 25.58 27.89 31.89 33.67 35.69 36.71 38.61 40.97 42.19 43.40 45.93 47.65 49.66 50.78 52.87 55.62 57.39 61.47 62.88 63.94 67.37 69.65 72.76 75.00

OPMERKINGEN:
Deze profieltekeningen zijn opgesteld als onderbouwing voor het ruimtebeslag en de hoogte van de dijkversterking.
Zoals aangeduid in het Projectplan geldt voor het ontwerp enige mate van flexibiliteit voor de realisatiefase.
Onder andere de materialisering (grondsoort, type bekleding) en het type/dimensies/locatie van de constructies staat nog niet vast

versie	omschrijving	getekend	gecontroleerd	akkoord	datum
2.0	Tweede uitgave	D. Groen	F. van der Ziel	M. de Kant	11-04-2022
1.0	Eerste uitgave	D. Groen	F. van der Ziel	M. de Kant	10-02-2022

opdrachtgever
Waterschap Rivierenland

project
Dijkversterking NederBetuwe

omschrijving
Dwarsprofielen
Ooij

formaat	schaal	fase	bladnr.	van
A0	1:200	Planuitwerking	19	20

documentstatus: DO
documentversie: 2.0
projectnummer / tekeningnummer: BF6777-RDH-YP-DG-C-2001

Waterschap Rivierenland
Royal HaskoningDHV Enhancing Society Together
HaskoningDHV Nederland B.V. Resilience & Maritime NL

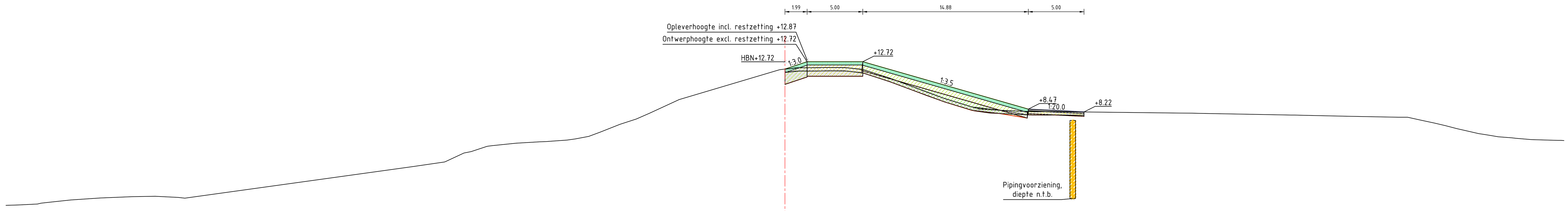

Dwarsprofiel DT198A
Schaal 1:200

Hoogte nieuwe situatie	+12.06 +12.72 +12.72 +8.47 +8.22
Afstand nieuwe situatie	0.00 1.99 6.99 21.88 26.87
Hoogte bestaande situatie	-0.16 -0.12 -0.04 0.13 0.33 0.51 0.62 0.66 0.49 3.32 3.77 4.67 5.21 5.42 5.54 5.61 5.80 6.03 6.40 7.11 7.58 8.10 9.34 12.06 12.18 12.18 12.21 12.20 12.07 11.22 10.41 9.60 9.08 8.46 8.35 8.24 8.25 8.12 8.11 8.04 7.94 7.84 7.74 7.49 7.22 6.72 6.27 5.99 5.90 5.74 5.69 5.65
Afstand bestaande situatie	-70.00 -68.88 -67.17 -66.08 -64.17 -61.51 -58.60 -56.59 -53.92 -33.46 -30.51 -28.20 -26.22 -24.17 -22.00 -20.91 -18.85 -17.63 -16.63 -14.82 -13.36 -12.18 -9.47 0.00 1.66 2.76 3.80 5.41 6.74 9.52 11.69 13.85 15.45 17.50 19.70 22.35 24.59 35.49 36.55 40.51 45.46 50.25 55.09 57.10 58.37 60.38 62.36 64.09 65.31 67.09 68.83 70.00

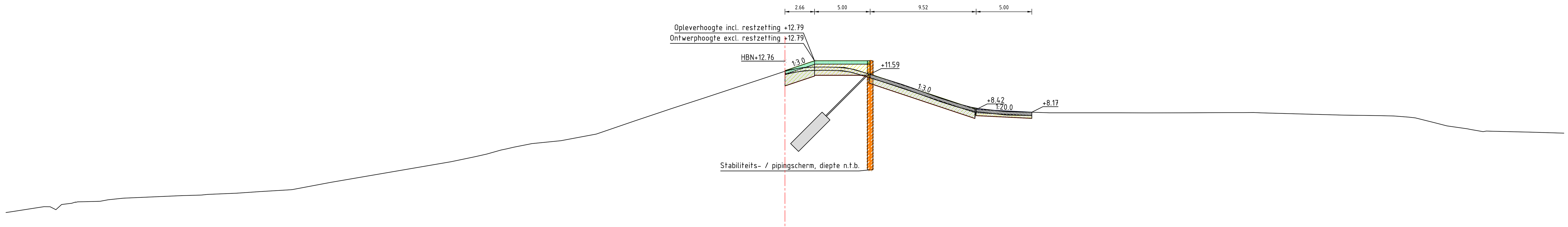

Dwarsprofiel DT198B+55
Schaal 1:200

Hoogte nieuwe situatie	+11.91 +12.79 +12.79 +11.59 +8.42 +8.17
Afstand nieuwe situatie	0.00 2.66 7.66 17.18 22.18
Hoogte bestaande situatie	-0.84 -0.78 -0.32 -0.12 0.12 0.16 0.31 0.45 0.68 0.79 0.90 1.04 1.22 1.87 3.73 4.18 4.41 4.78 5.03 5.40 5.62 5.88 6.21 6.56 7.39 8.12 8.74 9.42 11.31 11.86 12.18 12.24 12.20 11.92 11.12 10.70 10.11 9.41 8.81 8.51 8.22 8.17 8.12 8.12 8.11 8.12 8.14 8.14 8.11 7.91 7.86 7.83 7.73 7.23 6.95 6.75 6.43 6.39 6.29
Afstand bestaande situatie	-70.00 -69.57 -66.03 -65.00 -63.56 -61.84 -60.83 -59.45 -54.23 -51.89 -49.26 -47.17 -44.27 -40.80 -29.99 -27.84 -26.80 -25.51 -24.37 -22.23 -20.12 -18.72 -16.96 -15.94 -13.50 -11.32 -9.45 -7.34 -1.64 0.00 1.64 3.47 5.28 6.54 9.09 10.45 12.12 14.04 15.96 17.31 19.85 22.25 23.76 30.20 32.56 36.38 39.77 41.14 42.86 50.25 53.40 54.74 56.04 58.37 59.49 60.79 62.73 66.86 70.00

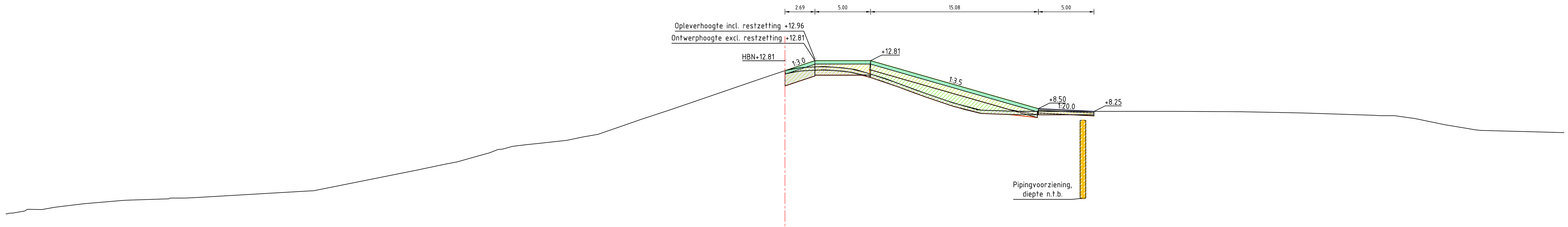

Dwarsprofiel DT198C
Schaal 1:200

Hoogte nieuwe situatie	+11.91 +12.81 +12.81 +8.50 +8.25
Afstand nieuwe situatie	0.00 2.69 7.69 22.77 27.77
Hoogte bestaande situatie	-0.95 -0.88 -0.54 -0.57 -0.35 -0.04 0.29 0.47 0.47 0.56 0.83 1.13 2.98 3.52 3.79 4.31 4.84 5.12 5.27 5.38 5.51 5.65 5.96 6.19 7.30 7.65 8.43 8.78 9.34 11.09 11.91 12.18 12.29 12.19 12.05 11.20 10.17 9.22 8.38 8.33 8.27 8.25 8.26 8.26 8.23 8.21 8.16 8.11 8.05 7.91 7.87 7.67 7.05 6.75 6.54 6.45 6.34
Afstand bestaande situatie	-70.00 -69.37 -68.07 -66.77 -65.58 -62.99 -58.74 -55.26 -53.83 -52.11 -47.64 -42.33 -33.09 -30.47 -29.19 -27.35 -25.77 -24.47 -23.20 -22.12 -20.97 -19.63 -18.12 -16.80 -13.60 -12.58 -10.22 -9.18 -7.55 -2.44 0.00 1.34 3.48 4.80 6.11 9.03 11.77 14.54 17.33 18.84 20.15 23.35 32.21 34.53 40.00 41.84 44.43 46.47 48.34 52.96 54.79 56.22 59.34 61.15 62.49 66.38 70.00

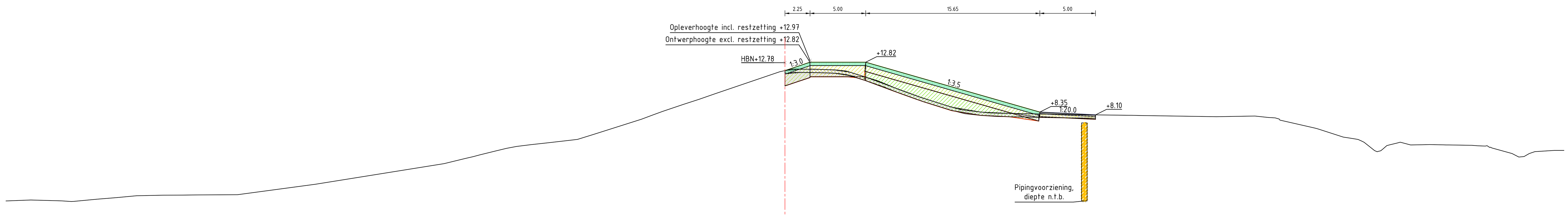

Dwarsprofiel DT198E
Schaal 1:200

Hoogte nieuwe situatie	+12.07 +12.82 +12.82 +8.35 +8.10
Afstand nieuwe situatie	0.00 2.25 7.25 22.91 27.91
Hoogte bestaande situatie	0.38 0.47 0.39 0.34 0.54 0.68 0.85 0.90 0.90 0.92 0.94 1.88 3.73 4.18 4.51 4.88 5.27 5.43 5.60 5.90 6.33 7.70 8.41 9.04 9.50 9.99 12.07 12.19 12.17 12.13 12.03 11.16 10.67 9.73 8.97 8.56 8.41 8.26 8.18 8.13 8.06 7.94 7.99 7.87 7.63 6.92 6.11 5.93 5.16 5.01 5.57 5.40 5.42 5.41 5.37 5.30 4.63 4.37 4.91 4.91
Afstand bestaande situatie	-70.00 -67.77 -65.02 -63.93 -61.77 -60.09 -58.27 -55.87 -54.08 -52.61 -49.20 -42.18 -30.63 -28.75 -27.42 -25.90 -24.12 -22.82 -21.28 -18.63 -17.24 -12.90 -11.00 -9.10 -7.70 -6.30 0.00 1.79 3.34 4.48 5.51 8.33 9.54 11.99 14.40 15.75 17.04 18.40 22.83 25.46 30.83 38.77 42.23 43.42 44.47 47.60 50.17 51.31 52.65 53.71 55.01 56.22 57.23 59.18 61.72 62.93 65.33 66.42 69.12 70.00

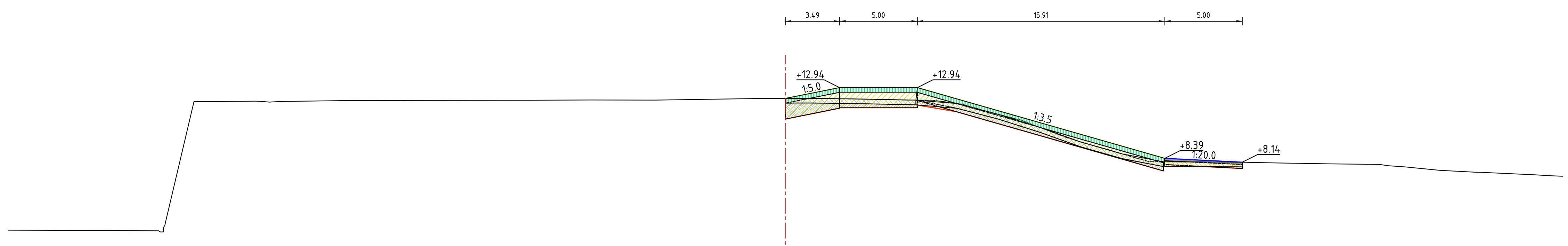

Dwarsprofiel DT199A
Schaal 1:200

Hoogte nieuwe situatie	+12.24 +12.94 +12.94 +8.39 +8.14
Afstand nieuwe situatie	0.00 3.49 8.49 24.41 29.41
Hoogte bestaande situatie	3.77 4.29 12.03 12.05 12.05 12.11 12.13 12.14 12.13 12.23 12.24 12.25 12.19 12.13 12.13 11.90 11.43 10.95 9.75 9.40 8.91 8.54 8.17 8.15 8.09 8.03 8.01 7.84 7.62 7.51 7.33 7.24
Afstand bestaande situatie	-50.00 -39.88 -38.05 -33.70 -32.27 -27.97 -16.31 -12.58 -8.41 -1.80 0.00 1.51 5.49 8.24 9.48 11.13 12.89 14.75 18.05 19.13 20.89 22.11 23.44 29.22 31.66 35.14 38.22 39.88 42.11 44.22 48.23 50.00

OPMERKINGEN:
Deze profieltekeningen zijn opgesteld als onderbouwing voor het ruimtebeslag en de hoogte van de dijkversterking.
Zoals aangeduid in het Projectplan geldt voor het ontwerp enige mate van flexibiliteit voor de realisatiefase.
Onder andere de materialisering (grondsoort, type bekleding) en het type/dimensies/locatie van de constructies staat nog niet vast

versie	omschrijving	getekend	gecontroleerd	akkoord	datum
3.0	Derde uitgave	D. Gorn	I. Hergarden	M. de Kant	22-09-2022
2.0	Tweede uitgave	D. Groen	F. van der Ziel	M. de Kant	11-04-2022
1.0	Eerste uitgave	D. Groen	F. van der Ziel	M. de Kant	10-02-2022

opdrachtgever
Waterschap Rivierenland

project
Dijkversterking NederBetuwe

omschrijving
Dwarsprofielen
Ooij

formaat	schaal	fase	bladnr.	van
A0	1:200	Planuitwerking	20	20

documentstatus: DO
documentversie: 3.0
projectnummer / tekeningnummer: BF6777-RDH-YP-DG-C-2001